v.25.1.1

토탈 가드닝 솔루션 전문 브랜드

GARDEN FACTORY
CATALOGUE

가든제작소 제품카탈로그

CREATING A DIFFERENTIATED LANDSCAPING SPACE

USE SPECIAL LIGHTING AND

FACILITIES FOR LANDSCAPING

gardenfactory.co.kr

가든제작소
㈜에스티디앤씨

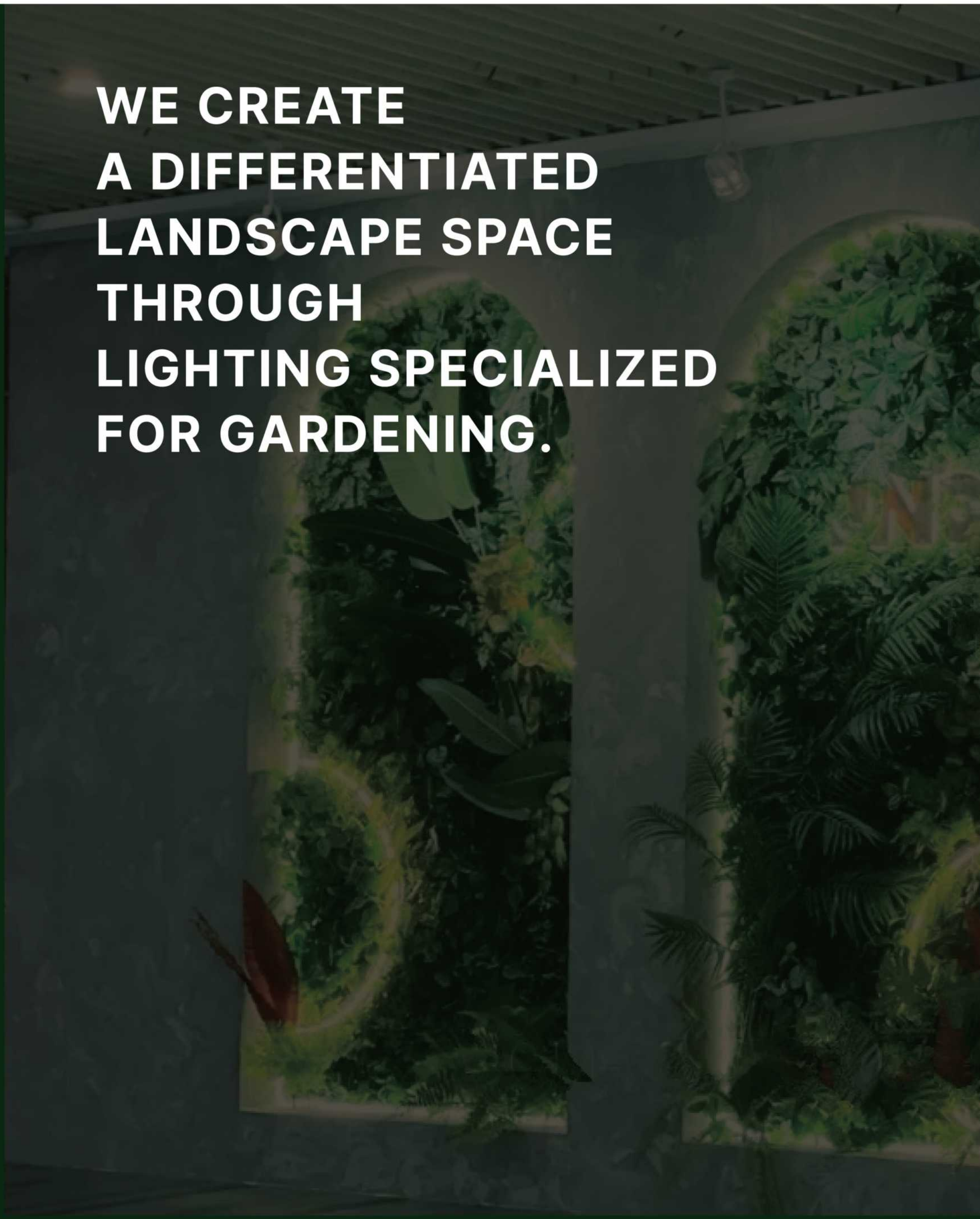

WE CREATE A DIFFERENTIATED LANDSCAPE SPACE THROUGH LIGHTING SPECIALIZED FOR GARDENING.

가든제작소는

차별화된 조경공간을 만들어갑니다.

가든제작소에서는 전문적인 조경 디자인과 시공을 통해
특별하고 아름다운 공간을 창출하며,
예술과 디자인을 결합한 혁신적인 조경 솔루션을 제공합니다.

가든제작소는 탁월한 조경 설계 및 시공 전문 브랜드로
각 공간에 특화된 독창적인 조경 솔루션을 제공합니다.

시작 단계에서부터 완성까지, 모든 조경 공사를 원활하게 진행하며, 다양한 자연 및 인공 요소를
조화롭게 결합하여 고객의 공간을 예술적으로 변모시킵니다.
신선하고 혁신적인 접근으로 조경, 예술, 디자인 분야에서 새로운 트렌드를 선도하며,
어느 장소에서든 완벽한 시공을 보장합니다.
가든제작소는 고객의 비전을 현실로 만들어, 조경의 미래를 밝히고 있습니다.

C O N T E N T S

가든제작소 제품카탈로그 목차

I 식생 01

초화류
교목
관목

II 인조조경 09

인조나무
일반인조나무
조화
일반조화
플랜트월
토피어리

III 조경시설물 27

벤치
가구
파고라
데크
연못
울타리
정원석

IV 조경구조물 85

난간
석축, 옹벽

V 조경조형물 91

일반조형물
동물조형물
포토존(야외, 감성)

VI 기타조명 137

행잉조명
투사조명
고보조명

VII 라이팅뮤직가든 145

라이팅뮤직가든

Brand Profile

브랜드 소개

가든제작소는 '차별화된 조경공간'을 만드는 것을 목표로 하고 있으며, 설계 단계부터 시공까지, 조경공사의 프로세스 전반을 모두 진행합니다.

조경의 가장 기본이 되는 식생부터, 인조조경과 각종 시설물 등 다양한 아이템들을 활용하여 허전한 공간을 아름답게 바꾸는 종합 가드닝 솔루션을 제공해 드립니다. 종합 가드닝 컨설팅을 통해 소비자분들의 선택에 도움을 드리며, 고객 분들이 공간 연출에 필요로 하는 장소 어느 곳에도 시공이 가능합니다.

단순 조경 분야의 선두에서 멈추지 않고, 신선하고 젊은 에너지를 바탕으로 예술, 디자인 분야까지 영향을 끼칠 수 있는 새로운 특수 조경산업을 선도하는 브랜드로의 발전을 추구합니다.

GARDEN FACTORY
가든제작소

CREATIVE
창조적, 혁신적

BUSINESS PARTNER
최고의 사업 파트너

Organization Chart

조직도

가든제작소는 설계, 식생, 인조, 시설물로 이루어져 있습니다.

Business Area
사업영역

식생, 인조조경, 시설물, 조형물, 조명을 포함한 조경의 모든 요소를 특화하여, 고객에게 디자인 · 기획 · 설계 · 시공의 논스톱 서비스를 제공합니다. 자체 가든 연구소를 통해 조경 특화에 대한 끊임없는 노력과 연구를 진행하고 있습니다.

가든제작소의 특화조경

가든제작소는 고객의 니즈와 기대를 초월하는 혁신적이고 특별한 조경 공간을 제공합니다. 일반적인 조경에서 벗어나 고유한 아이디어와 창의적인 디자인을 바탕으로 공간을 변화시킴으로써, 고객의 삶에 활력과 아름다움을 더하고자 합니다. 이를 위해 고객과의 소통을 통해 니즈를 파악하고, 맞춤형 서비스를 제공하고 있으며, 설계 · 시공 · 유지보수까지의 모든 과정을 일원화된 토탈 가드닝서비스를 제공합니다.

또한, 환경을 고려한 친환경적인 솔루션을 적용하여 지속 가능한 조경을 추구하고 있습니다. 우리의 지속 가능한 복합상품은 환경 보호와 고객의 가치 창출을 동시에 이루며, 지속 가능한 미래를 향한 걸음을 나아가고자 합니다.

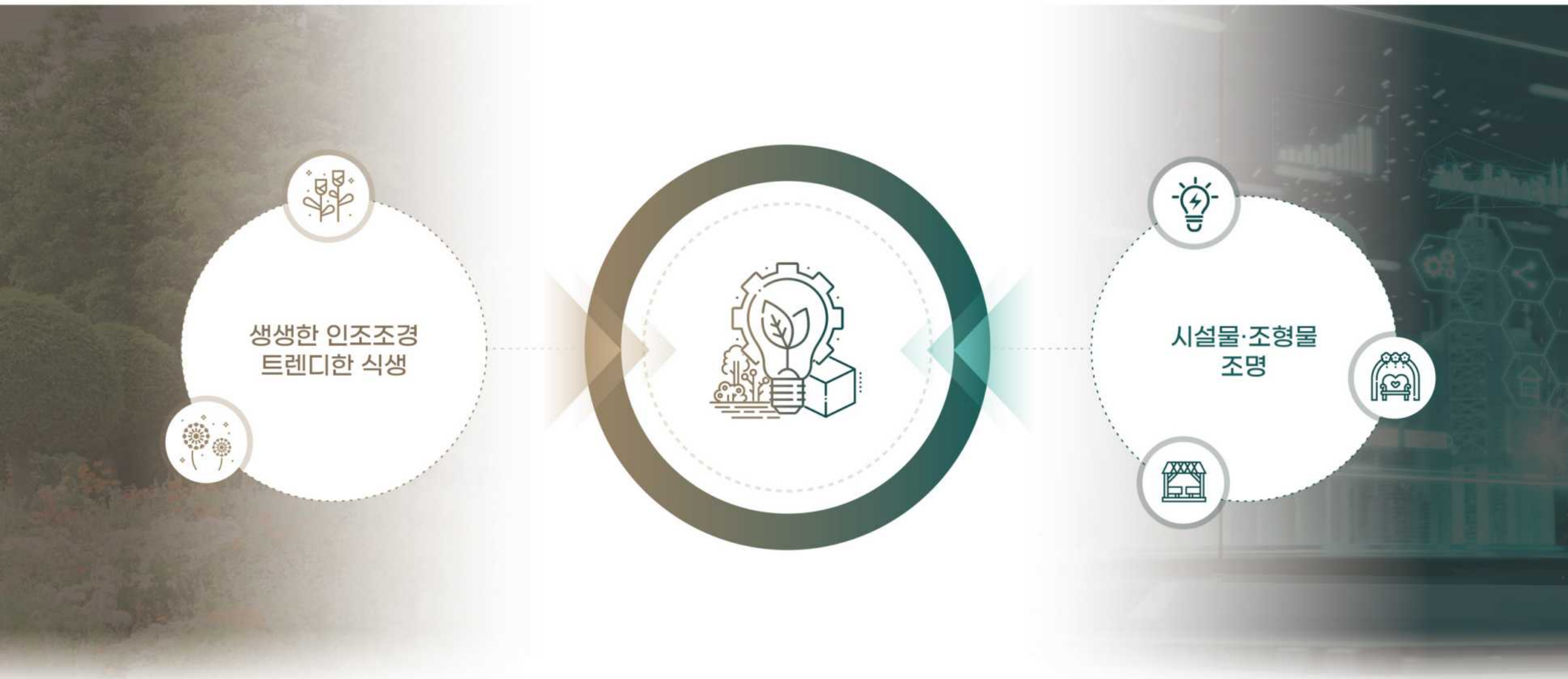

'일반적인 조경이 아닌 특화된 조경 공간을 만듭니다.'

Process
프로세스

Consulting 컨설팅
지역/제품 상담을 통한 고객님 맞춤형 1:1 컨설팅을 진행해 드립니다.

Offer/Quote 제안 / 견적
상담 내용을 기반으로 견적과 구체적인 내용을 제안 드립니다.

Contract 계약
실행을 위한 계약을 진행합니다.

Construction / Delivery 시공 / 납품
제품 현장 시공 또는 납품을 진행합니다.

I

Vegetation

식생

초화류

교목

관목

초화류 Herbaceous Flower

아름다운 꽃과 향기 잎과 열매를 가지고 있어 관상용으로 좋을 뿐만 아니라 교목이나 관목과 잔디를 부드럽게 연결해 주어 단조로움을 없앨 수 있으므로 화단이나 정원을 만드는데 사용하면 좋습니다.

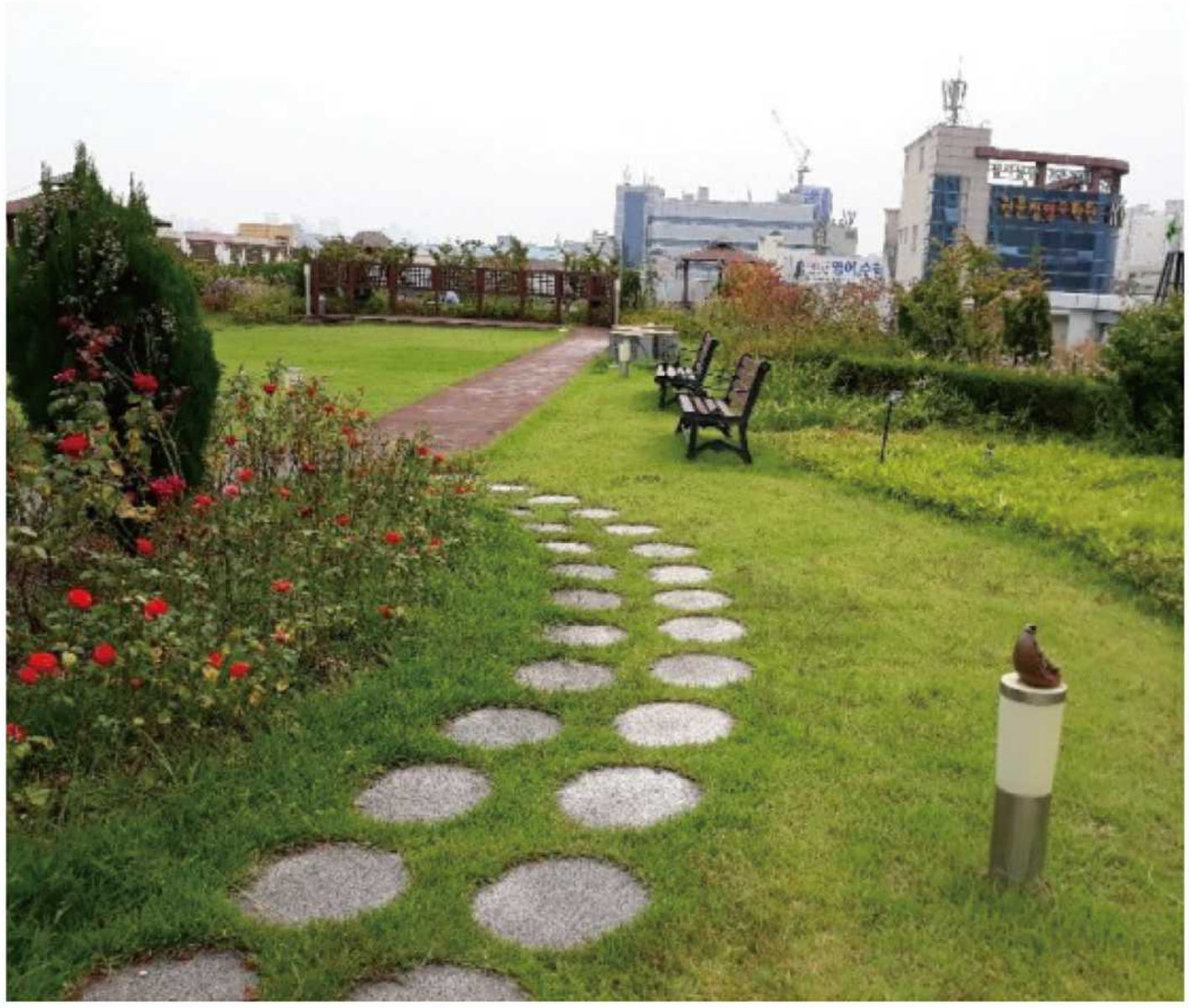

제품특징

초화류는 풀 종류의 화초 혹은 그 꽃을 의미합니다. 초화류는 다양한 크기와 형태를 가지고 있어서 작은 관목과 큰 교목 사이의 공간을 채우는 역할을 하며 이를 통해 더욱 풍부하고 다양한 풍경을 제공합니다.

식재시 중점사항

초화류의 생존을 위한 최소 토양 깊이는 15cm이며, 식물의 건강한 성장을 위해서는 최소한 30cm의 토양 깊이가 필요합니다.
또한, 식물이 고사하는 것을 대비하기 위해, 식재 시 식물의 수량을 10% 정도 더 준비하는 것이 좋습니다. 이를 '할증률'이라고 부르며, 이를 통해 식물이 고사하더라도 충분한 수의 식물이 남아있어 정원의 완성도를 유지할 수 있습니다.

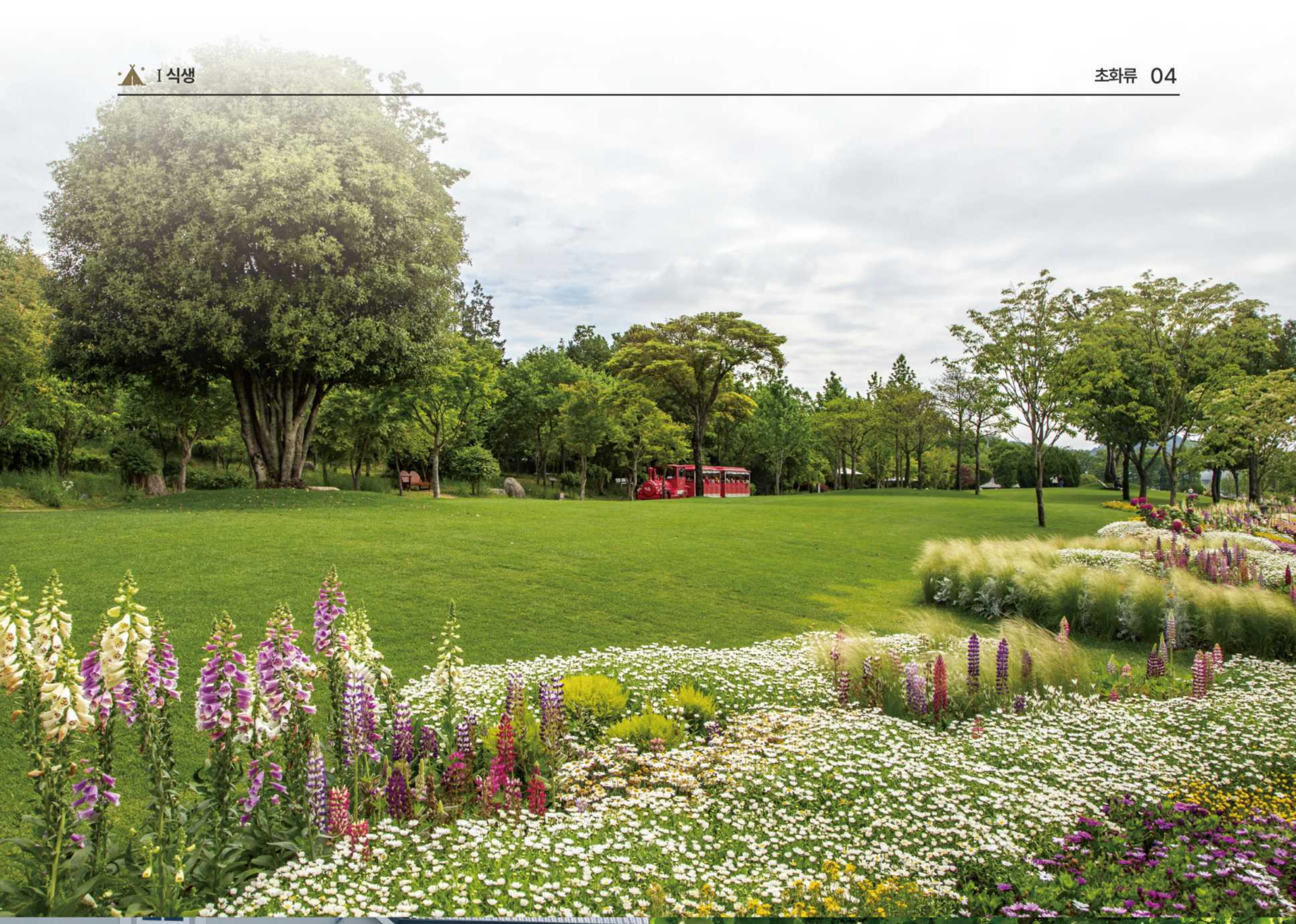

교목 Tree

교목 또는 큰키나무는 키가 8미터 이상 자라고, 곧은 줄기가 있으며, 줄기와 가지를 명확히 구분할 수 있고,
중심줄기의 생장이 현저한 목본식물입니다.

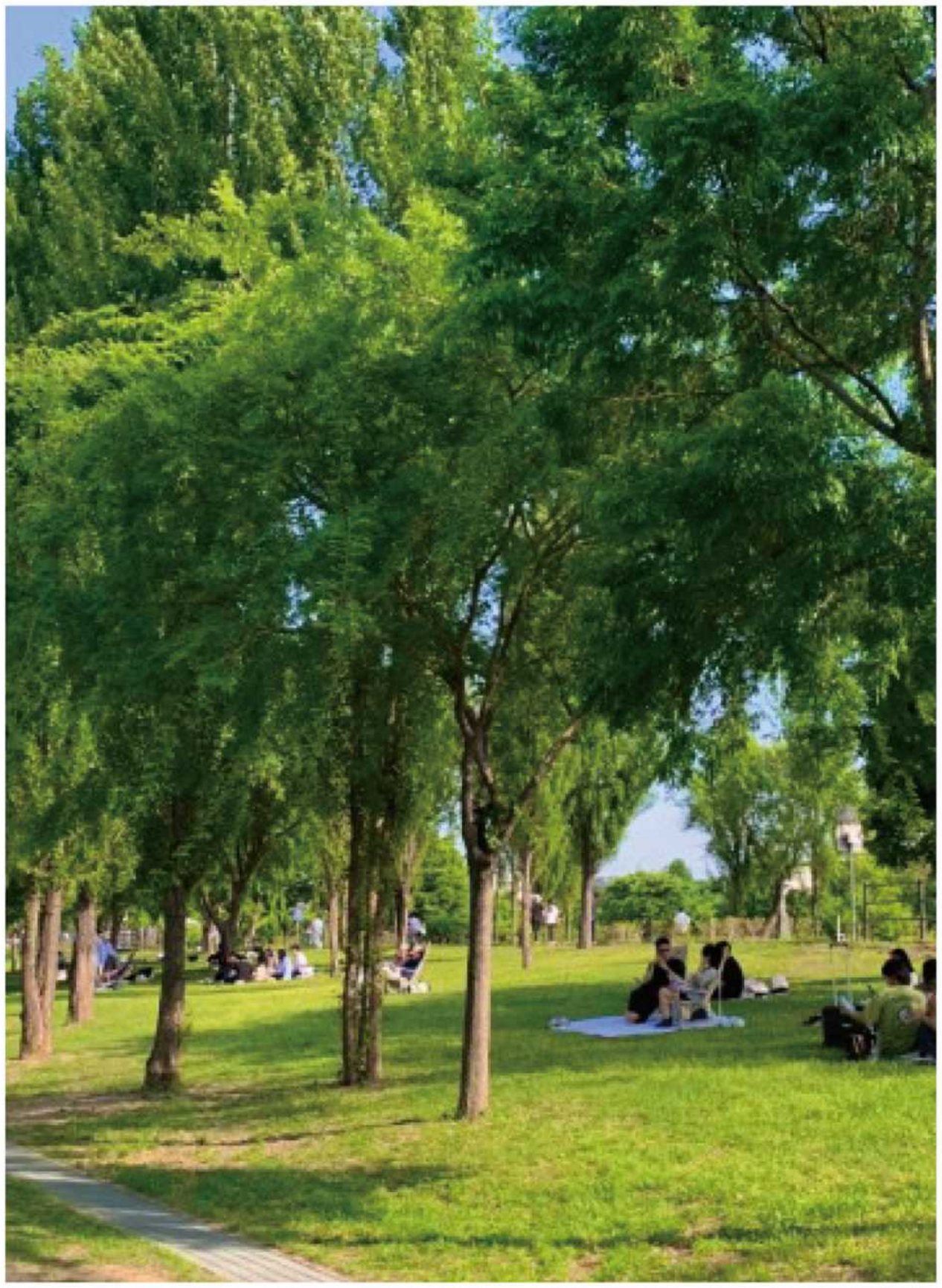

제품특징

교목은 곧고 강한 줄기를 가진 나무로, 일반적으로 8미터 이상 자라며, 다양한 환경에 잘 적응하는 강인한 구조를 가지고 있습니다.
이 나무들은 그 크기와 높이 덕분에 가로수로서 도시 미관 개선, 그늘 제공, 공기 정화 등에 기여하며, 아파트 단지 내에서는 주민들에게 편안한 휴식 공간을 제공하고, 단지의 미관을 향상시키는데 중요한 역할을 수행합니다.

식재시 중점사항

교목의 생존을 위한 최소 토양 깊이는 90cm이며, 식물의 건강한 성장을 위해서는 최소한 120cm의 토양 깊이가 필요합니다.
따라서 교목을 식재할 때는 토양의 깊이를 충분히 확보하고, 지줏대를 설치하여 교목이 안정적으로 성장할 수 있도록 관리해야 합니다.

관목 Shrub

높이 2m 이하이면서 땅 부근, 혹은 줄기의 아랫쪽부터 줄기가 갈라져 사실상 주 줄기와 부 줄기의 구분이 없는 식물

제품특징

관목은 키가 작은 나무를 의미합니다. 주로 사람 키보다 작게 자라며, 땅에서부터 여러갈래의 줄기가 자라는 특징이 있습니다.
이러한 관목은 정원이나 공원에 심어지며, 숲에서도 잘 자라는 특성을 가집니다. 관목은 다양한 종류가 있으며,
진달래, 개나리, 장미, 무궁화 등이 대표적인 예입니다.

식재시 중점사항

관목은 기본적으로 침엽수는 봄에, 낙엽수는 가을에 심는것이 좋습니다. 관목의 생존을 위한 최소 토양 깊이는 30~45cm이며,
식물의 건강한 성장을 위해서는 최소한 45~60cm의 토양 깊이가 필요합니다. 이는 루프탑이나 옥상 정원을 구성할 때 특히 중요한데,
이러한 공간에서는 건물의 하중을 고려해야 하기 때문입니다

II

Artificial Planterior
인조조경

인조나무

일반인조나무

조화

일반조화

플랜트월

토피어리

Illumia Tree of Garden Production

가든제작소만의 **일루미아트리**

We're the **original**

가든제작소의 일루미아트리는 국내 유일 특허·상표등록이 되어있는 **오리지널 제품**입니다.
직접 디자인 및 제작한 제품으로 타사 대비 **독보적인 기술력과 내구성, 높은 퀄리티와 성능**을 가지고 있습니다.

독보적

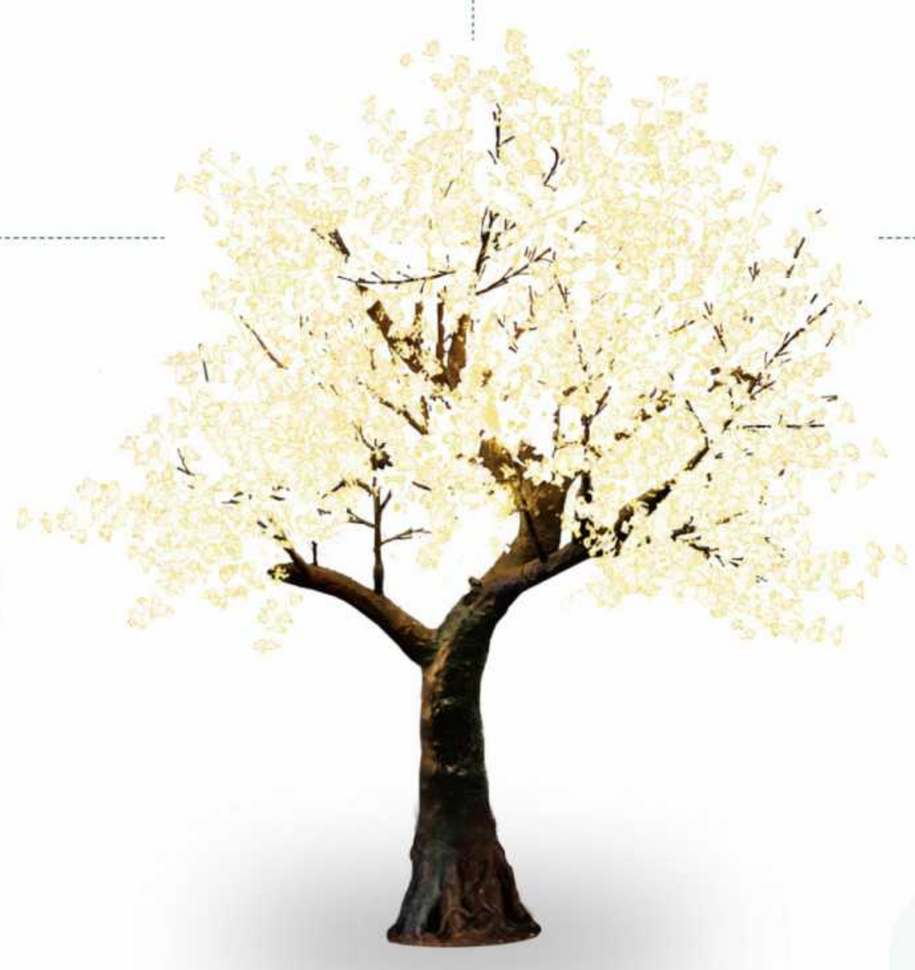

국내유일

차별화

일루미아트리 공식 판매처 가든제작소

유사품을 주의하세요 !
· 본사의 정품이 아닌 제품을 구매하는 경우 피해나 문제가 발생하더라도 보상이 불가합니다

인증현황

가든제작소는 일루미아트리(LED나무)에 관련된 **특허증을 보유**하고 있으며
'일루미아트리'상표등록이 완료되어있습니다.

특허등록 완료

특허등록 완료

특허등록 완료

상표등록 완료

◆ 방송 협찬 및 촬영지 소품

드라마 협찬 및 촬영지 (채널A 거짓말의 거짓말)

드라마 협찬 및 촬영지 (SBS 7인의 탈출)

◆ 설치 현장 포트폴리오

의정부시 도로경관

쉐라톤 서울 팔래스 강남 호텔

현대백화점 디큐브시티

강진군 강진읍 마을 경관조성

경기도청북부청사역 의정부경전철

일루미아트리 주간 현장

인천 인스파이어 리조트

김포 풍무 푸르지오

Size Reference

(*180cm 성인남성 기준)

일루미아트리(LED나무) — 벚꽃나무

제품 명	제품규격(mm)			제품무게	LED수량	소비전력	사용전압
	W	D	H				
GTC-01		1300	1500	15kg	384EA	23W	DC24V
GTC-02		1500	1800	30kg	800EA	48W	
GTC-03		2000	2500	70kg	1280EA	76W	
GTC-04		2500	2800	85kg	2120EA	127W	
GTC-05		3000	3800	120kg	2400EA	140W	
GTC-06		3500	5000	280kg	5200EA	310W	
GTC-07		1500	3500		960EA	57W	

벚꽃나무 옵션 LED색상(택1)

일루미아트리(LED나무) — 단풍나무

제품 명	제품규격(mm)			제품무게	LED수량	소비전력	사용전압
	W	D	H				
GTM-01		1300	1500	15kg	384EA	23W	DC24V
GTM-02		1500	1800	30kg	640EA	38W	
GTM-03		2000	2500	70kg	960EA	58W	
GTM-04		2500	2800	85kg	1632EA	95W	
GTM-05		3000	3800	120kg	2304EA	138W	
GTM-06		3500	5000	210kg	3456EA	200W	

단풍나무 옵션1 LED색상(택1)

단풍나무 옵션2 꽃잎색상(택1)

Size Reference

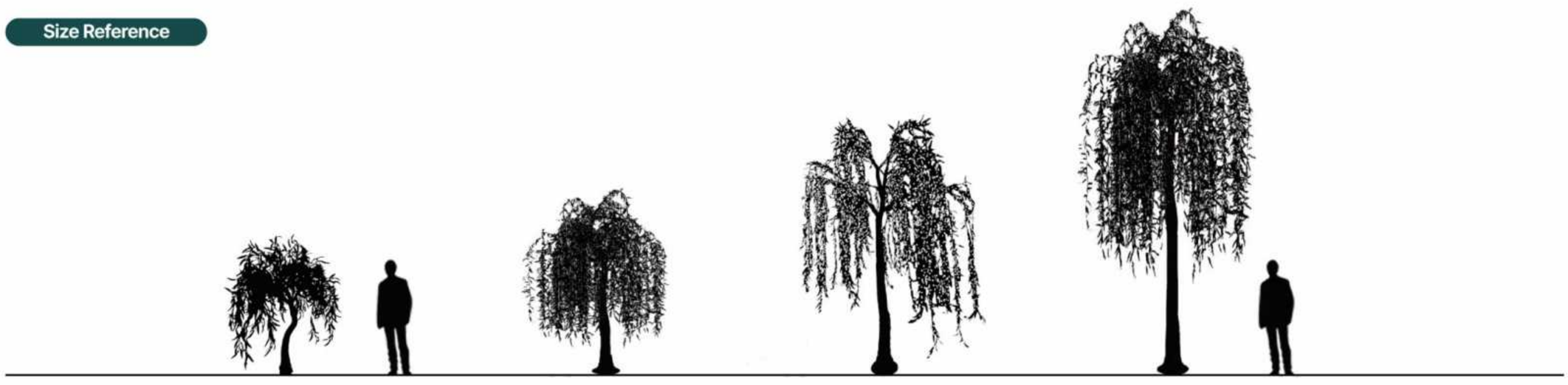

(*180cm 성인남성 기준)

일루미아트리(LED나무) — 버드나무

제품 명	제품규격(mm)			제품무게	LED수량	소비전력	사용전압
	W	D	H				
GTW-01		1500	2000	30kg	1208EA	70W	DC24V
GTW-02		2200	2800	75kg	3072EA	175W	
GTW-03		3000	3800	120kg	3584EA	200W	

버드나무 옵션1 LED색상(택1)

버드나무 옵션2 꽃잎색상(택1)

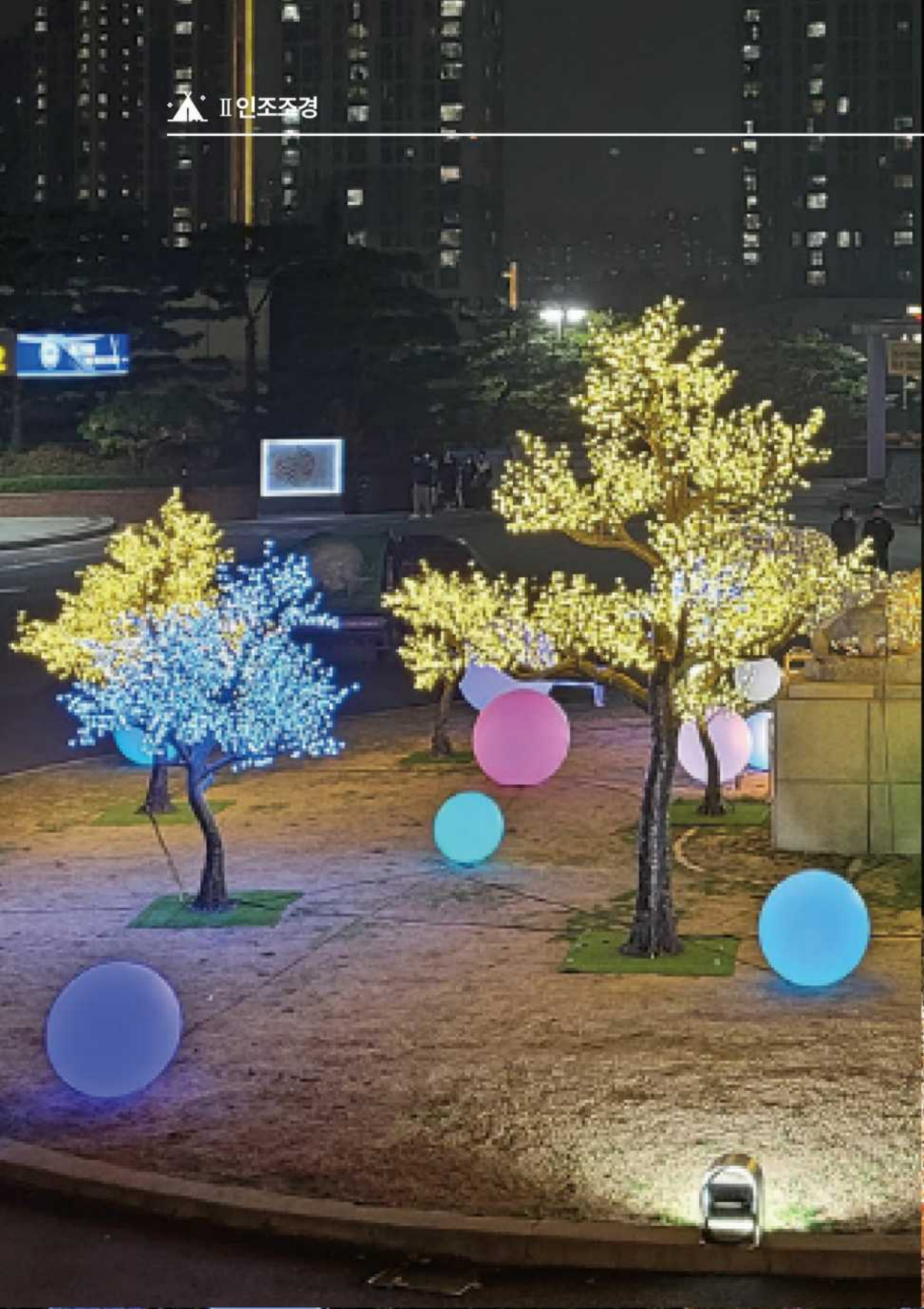

일반인조나무 Artificial Tree

인조나무를 활용한 조경은 관리가 용이하고 유지비용이 절감되는 장점을 갖추고 있어, 어떤 환경에서도 편안함과 아늑함을 장기간 유지할 수 있습니다.

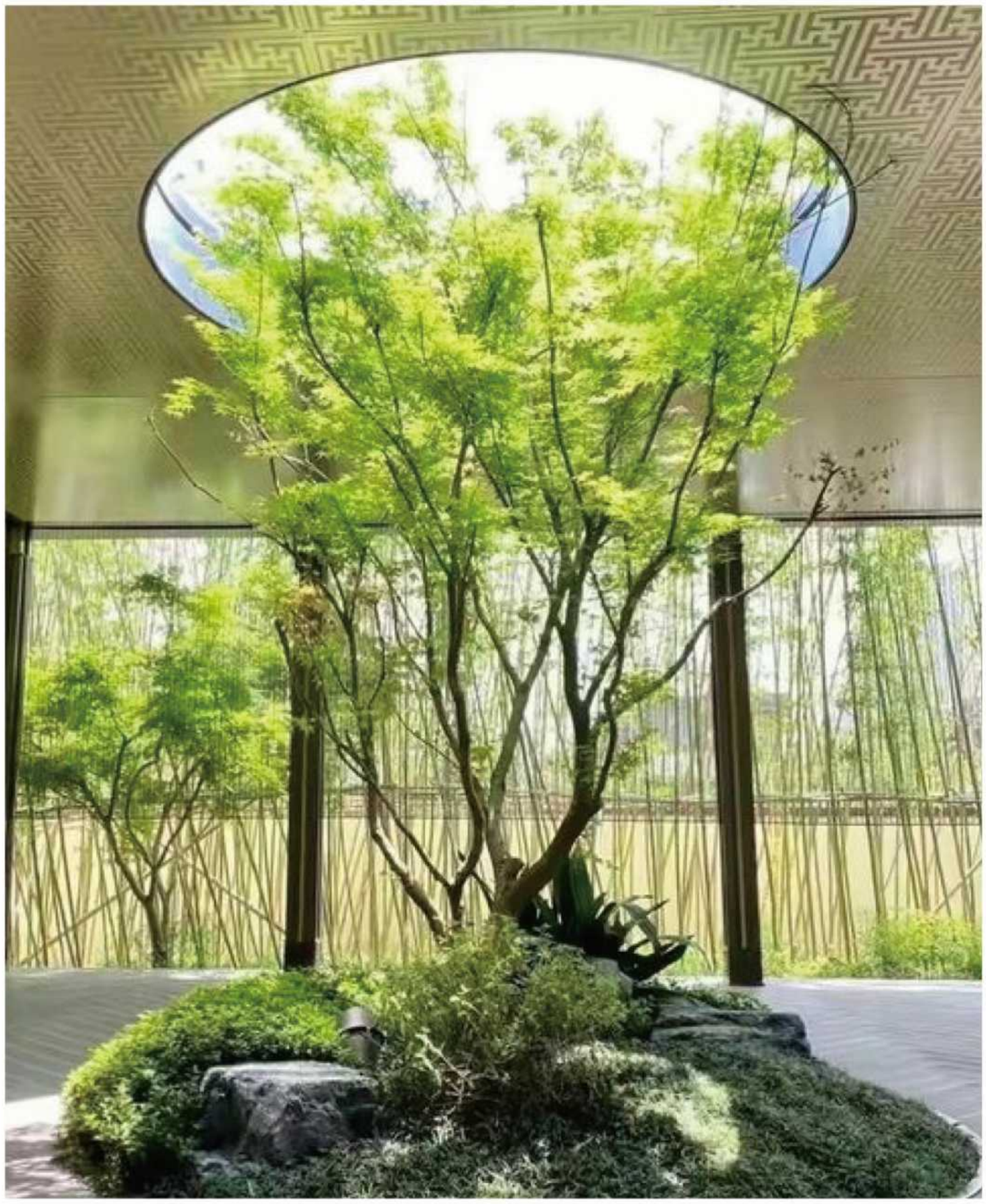

제품특징

인조나무는 그 특성상 크기, 모양, 꽃잎 등을 사용자의 의도대로 제작할 수 있다는 장점이 있습니다.
이는 인조나무가 다양한 환경과 조건에 맞춰서 맞춤 제작될 수 있으며, 실,내외 조경에 사용되어 공간을 더욱 풍성하게 만들어줍니다.

설치 시 중점사항

인조나무는 맞춤제작이 가능하며 실제 수목보다 관리가 쉽습니다.
실제 나무처럼 떨어지거나 시들지 않아 관리가 편하며 계절의 영향을 받지 않기 때문에 장기간 사용할 수 있습니다.
하지만 바람의 영향을 많이 받기 때문에 실외 설치 시 모양, 크기에 따라 적합하지 않을 수 있습니다.

조화 Artificial Flower

오랜 기간동안 변색되거나 시들지 않아 관리가 용이합니다. 다양한 장식과 이벤트에 사용되며, 알레르기 반응을 일으키지 않는 대안으로도 사용됩니다.

제품 사양

구분	제품 명	제품코드	제품타입	제품재질	제품색상	LED색상	제품규격(mm)			사용전압	소비전력
							W	D	H		
1	LED 장미	GBF-01	펙형	꽃잎재질-실리콘	화이트, 옐로우, 레드, 핑크, 블루, 그린(택1)	6000K(백색)	100	100	750	DC14V	0.24W
2	LED 갈대	GBF-02	펙형, 플레이트형	아크릴	백색	3000K, 6000K(백색), RGB	타입1 30	30	1100	DC12V	4W
							타입2 30	30	850		

1 LED 장미 GBF-01 * 10송이당 한 묶음

펙형

제품도면

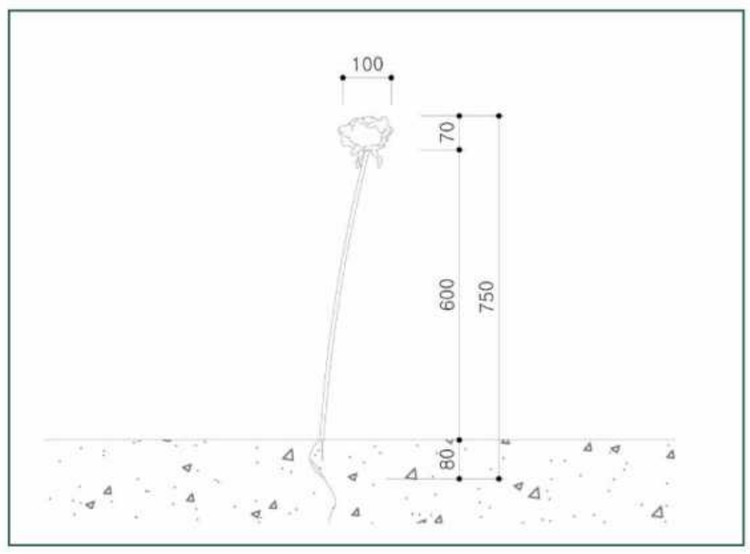

2 LED 갈대 GBF-02

펙형 플레이트형

제품도면

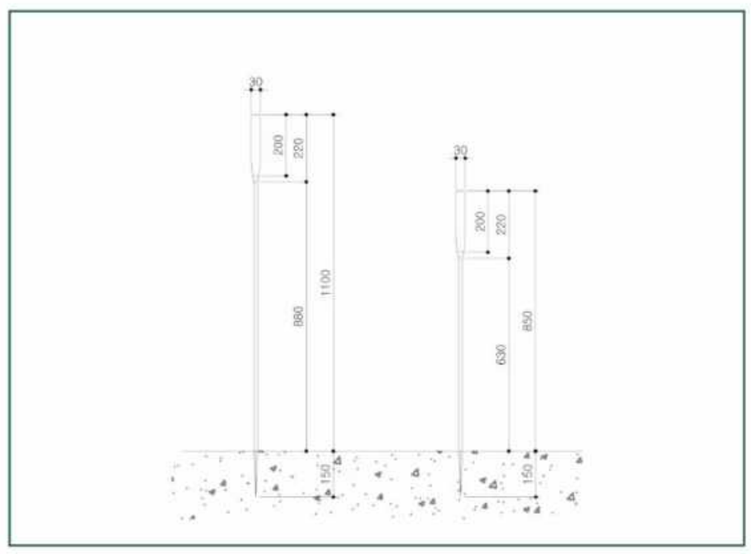

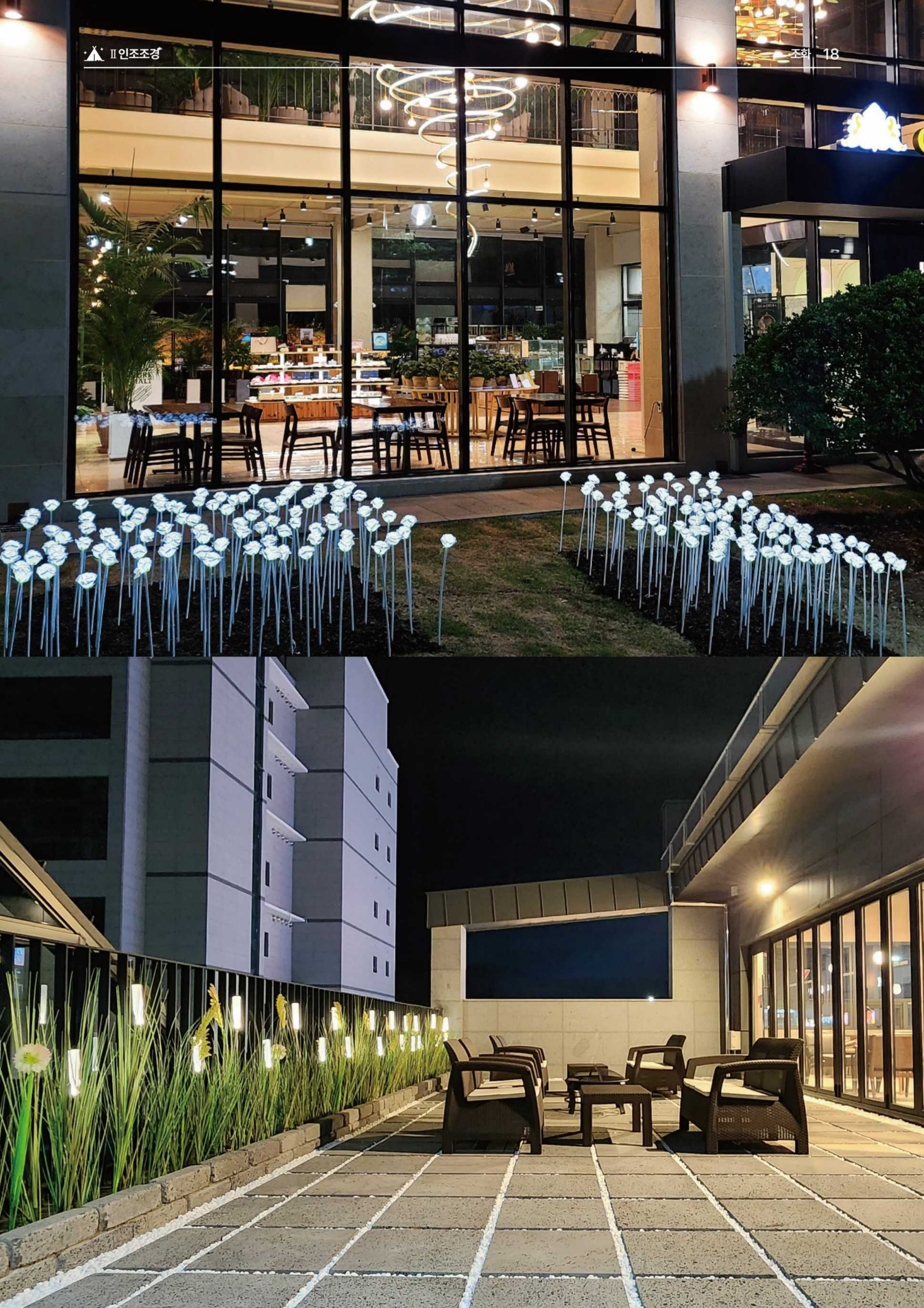

조화 Artificial Flower

오랜 기간동안 변색되거나 시들지 않아 관리가 용이합니다. 다양한 장식과 이벤트에 사용되며, 알레르기 반응을 일으키지 않는 대안으로도 사용됩니다.

제품 사양

구분	제품 명	제품코드	제품타입	제품재질	제품색상	LED색상	제품규격(mm)			사용전압	소비전력
							W	D	H		
1	LED 반딧불이	GBE-01	펙형, 플레이트형	PE	검정	웜화이트			600	DC12V	2W
2	LED 볼 갈대	GBE-02	펙형			3000K, 6000K		60	800	DC12V	1W

1 LED 반딧불이 GBE-01

* 5송이당 한 묶음

펙형

제품도면

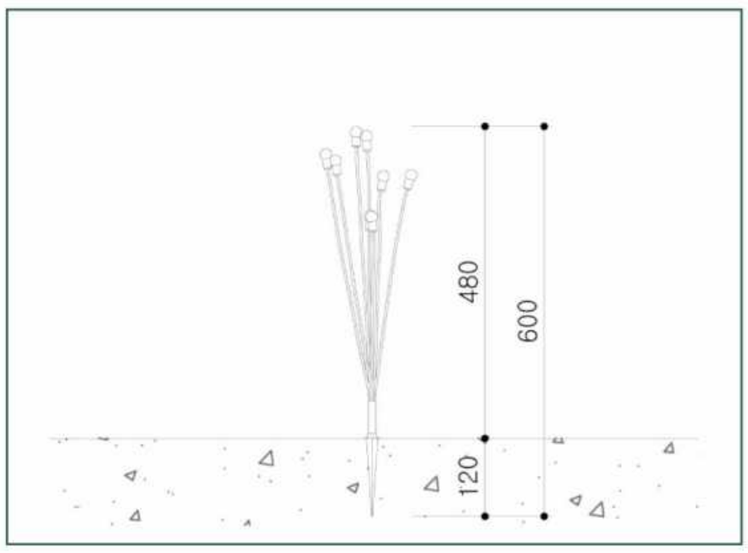

2 LED 볼 갈대 GBE-02

펙형

제품도면

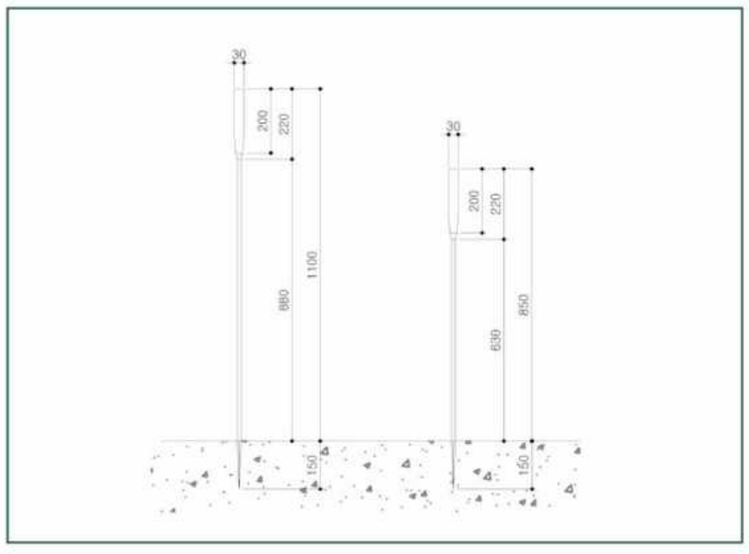

일반조화 Artificial Flower

오랜 기간동안 변색되거나 시들지 않아 관리가 용이합니다. 다양한 장식과 이벤트에 사용되며, 알레르기 반응을 일으키지 않는 대안으로도 사용됩니다.

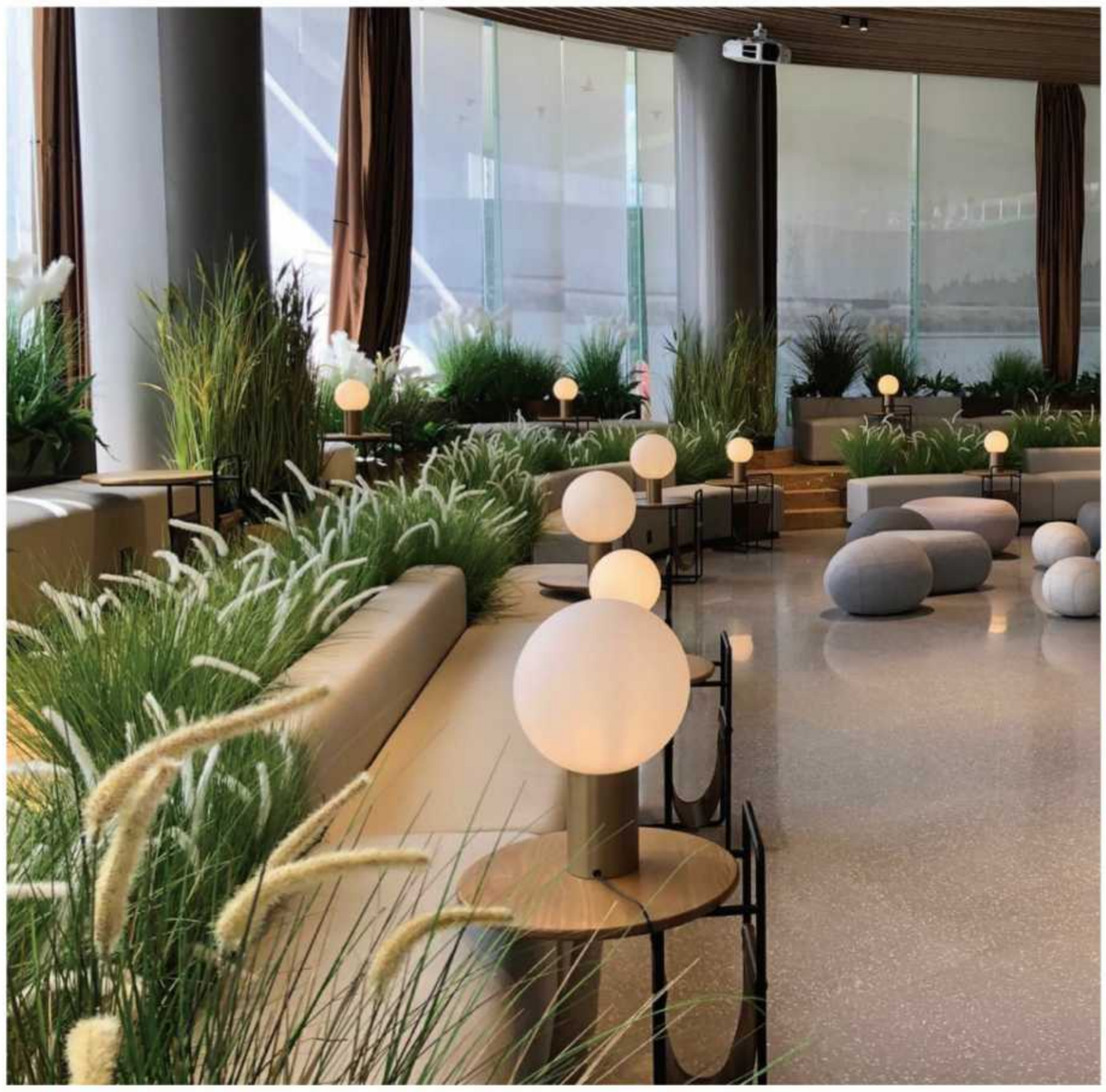

제품특징

인조조화는 특성상 공간의 크기에 구애받지 않아 협소한 실내, 외 공간에도 연출할 수 있습니다.
따라서 작은 공간에서도 자연의 아름다움을 느낄 수 있습니다.

설치 시 중점사항

인조조화는 맞춤제작이 가능하며 실제 생화보다 관리가 쉽습니다.
또한 생화처럼 시들지 않아 관리가 편하며 계절의 영향을 받지 않기 때문에 장기간 사용할 수 있습니다.
하지만 바람의 영향을 많이 받기 때문에 실외 설치 시 모양, 크기에 따라 적합하지 않을 수 있습니다.

Bích Vân &
WELCOME TO OU

플랜트월 Plant Wall

플랜트월은 천장과 벽면의 허전함을 채우며 공간에 생동감을 부여함으로써 사용자들에게 심미적 즐거움을 제공합니다.

제품특징

협소한 공간에서도 자연의 아름다움을 연출하고 싶다면, 인조조화를 활용한 벽면 녹화가 좋은 선택이 될 수 있습니다.벽면녹화는 벽면을 이용하여 식물을 심는 것을 의미하며, 이를 통해 공간을 효율적으로 활용하면서도 자연스러운 분위기를 만들어낼 수 있습니다.

설치 시 중점사항

인조조화를 벽면에 설치하기 전에는 벽의 재질과 구조를 고려해 적절한 타공을 해야 합니다. 콘크리트나 벽돌 벽처럼 단단한 벽에는 타공 시 특별한 주의가 요구되며, 벽이 인조조화와 설치 장치의 총 무게를 안전하게 지탱할 수 있도록 확인하는 것이 중요합니다.
이 과정을 통해 벽에 안정적으로 인조조화를 부착하고, 안전하며 아름다운 설치를 완성할 수 있습니다.

토피어리 Topiary

토피어리는 금속과 식물의 결합을 통해 신선함과 청량감을 전달하며, 재료의 경계를 넘어 새로운 생명성을 창출하는 혁신적인 환경 조형물의 트렌드입니다.

제품특징

토피어리는 조형적인 식물 예술로, 사람이 식물을 다듬어 입체적인 형태를 만든 작품을 말합니다.
다양한 형태와 동물 모양을 창작할 수 있으며, 이러한 작업은 교목이나 관목과 같은 자연 식물을 이용하거나 필요에 따라 인조 자재로 뼈대를 만들어 전체 형태를 구성할 수도 있습니다. 토피어리는 정원이나 공공 장소의 미관을 돋보이게 하며 창의적이고 유니크한 공간을 창출하는데 이용됩니다.

LOVE

III

Landscape Facilities
조경시설물

벤치

가구

파고라

데크

연못

울타리

정원석

벤치 Bench

벤치는 가구의 일종으로, 많은 사람들이 오가는 곳에 앉을 수있도록 편의를 제공합니다. 야외에서 흔히 볼 수 있는 벤치보단 독특하고 다양한 디자인의 벤치를 제작하고 있습니다.

제품 사양

구분	제품 명	제품코드	제품재질	제품색상	제품규격(mm)		
					W	D	H
1	조약돌 디자인 벤치	GFB-D-01	Fiberglass	화이트 / 옐로우 / 그린 / 블루 / 핑크	820	540	320
2	조각하트 디자인 벤치	GFB-D-02		레드 / 오렌지 / 옐로우 / 그린 / 블루 / 퍼플	550	550	450
3	알파벳 디자인 벤치	GFB-D-03		레드 / 오렌지 / 그린 / 블루	500	500	320

1 조약돌 디자인 벤치 GFB-D-01

제품도면

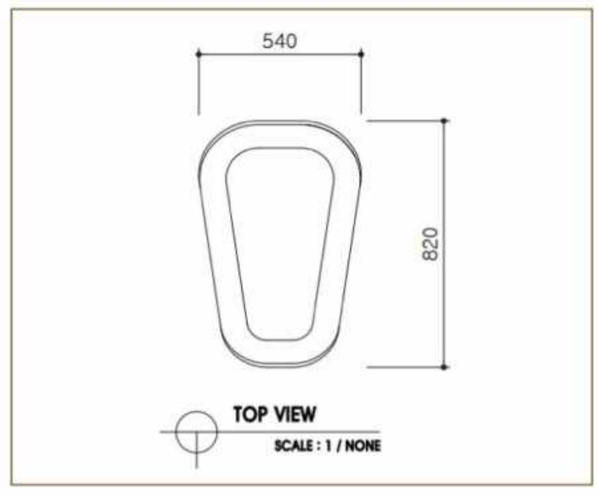

2 조각하트 디자인 벤치 GFB-D-02

제품도면

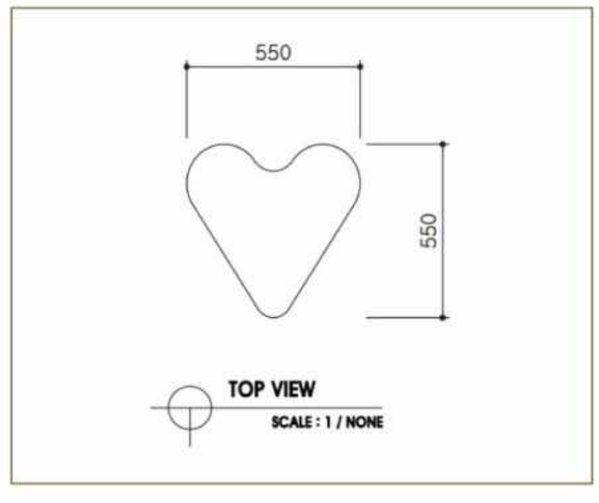

3 알파벳 디자인 벤치 GFB-D-03

제품도면

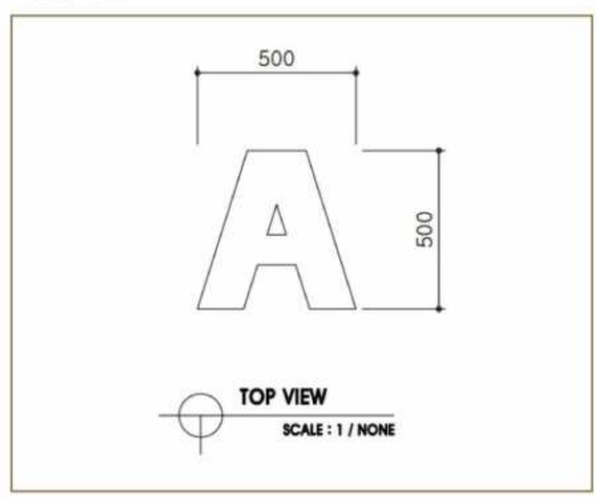

CESS
BURY
WITH A
MILE.

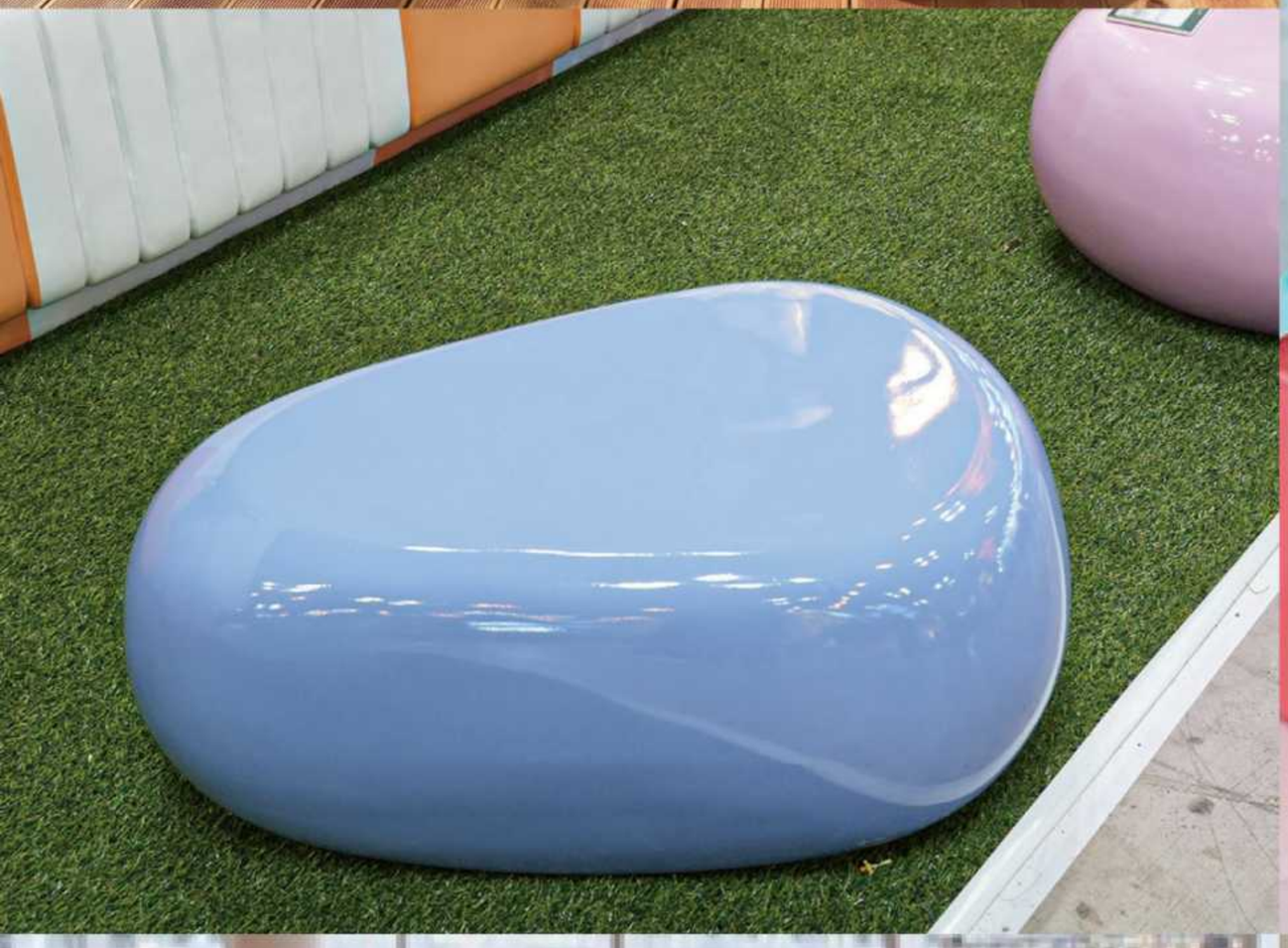

벤치 Bench

벤치는 가구의 일종으로, 많은 사람들이 오가는 곳에 앉을 수있도록 편의를 제공합니다. 야외에서 흔히 볼 수 있는 벤치보단 독특하고 다양한 디자인의 벤치를 제작하고 있습니다.

제품 사양

구분	제품 명	제품코드	제품재질	제품색상	제품규격(mm)		
					W	D	H
1	캔디 디자인 벤치	GFB-D-04	Fiberglass	화이트 / 핑크	900	900	450
2	러브하트 디자인 벤치	GFB-D-05			650	400	520
3	Y 디자인 벤치	GFB-D-06		화이트 / 오렌지 / 그린 / 블루 / 핑크	1750	1450	420

1 캔디 디자인 벤치 GFB-D-04

제품도면

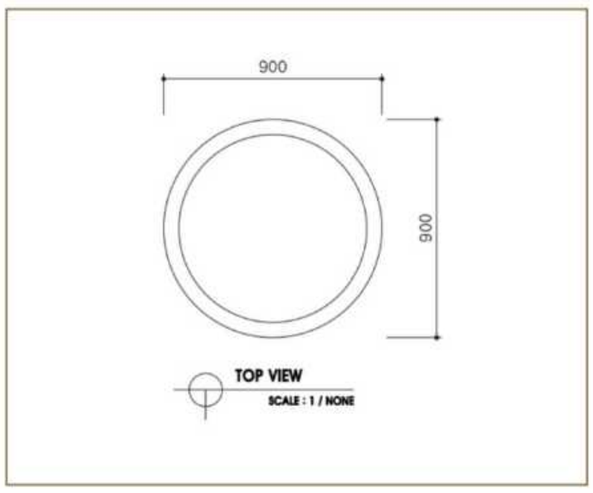

2 러브하트 디자인 벤치 GFB-D-05

제품도면

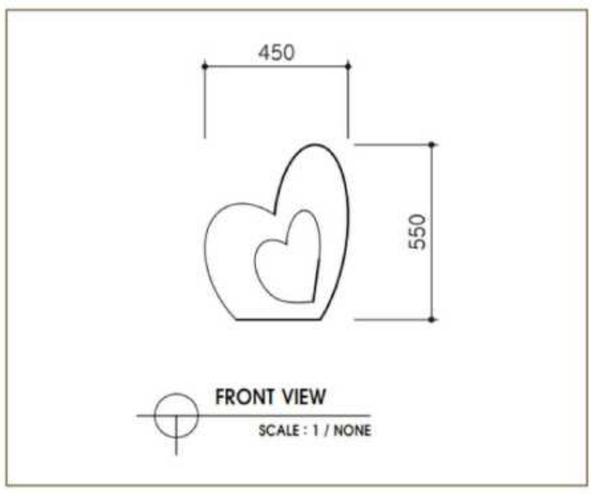

3 Y 디자인 벤치 GFB-D-06

제품도면

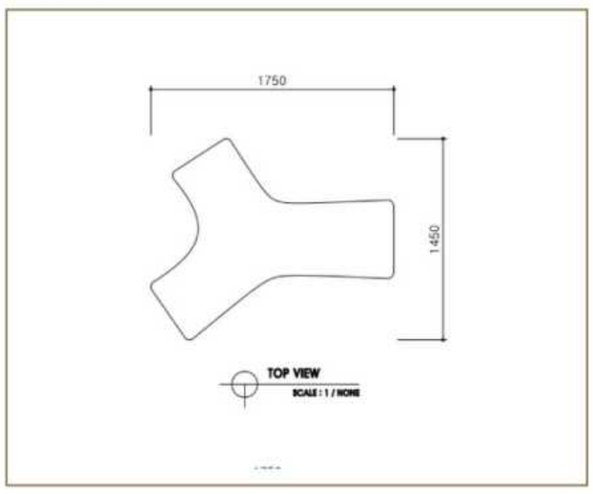

벤치 Bench

벤치는 가구의 일종으로, 많은 사람들이 오가는 곳에 앉을 수있도록 편의를 제공합니다. 야외에서 흔히 볼 수 있는 벤치보단 독특하고 다양한 디자인의 벤치를 제작하고 있습니다.

제품 사양

구분	제품 명	제품타입	제품코드	제품재질	제품색상	제품규격(mm)		
						W	D	H
1	나무조형물 디자인 벤치	타입 1	GFB-D-08	Fiberglass	옐로우 / 블루 / 핑크	1900	1100	1100
2		타입 2	GFB-D-09		스카이블루	2800	1800	900
3		타입 3	GFB-D-10		그린 / 블루 / 민트	1600	900	900

1 나무조형물 디자인 벤치-타입1 GFB-D-08

제품도면

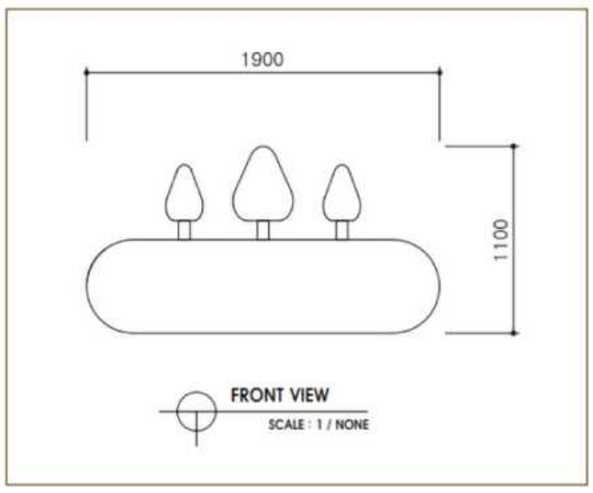

2 나무조형물 디자인 벤치-타입2 GFB-D-09

제품도면

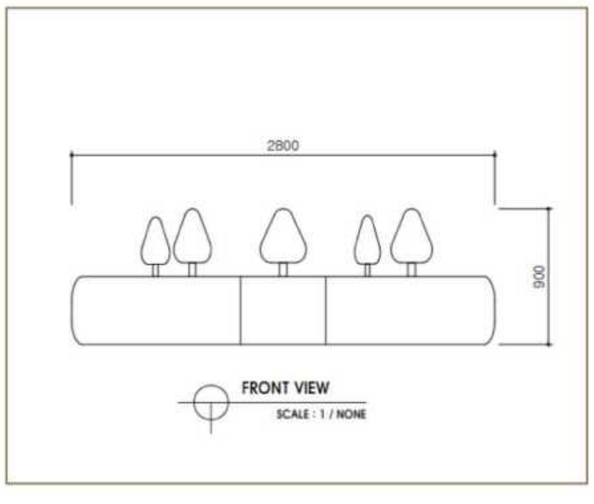

3 나무조형물 디자인 벤치-타입3 GFB-D-10

제품도면

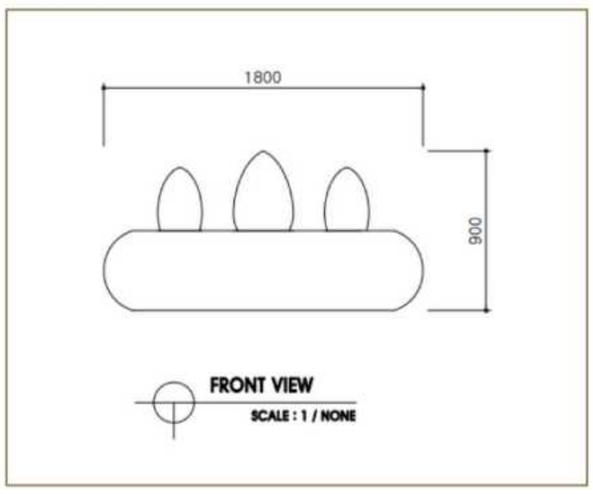

벤치 Bench

벤치는 가구의 일종으로, 많은 사람들이 오가는 곳에 앉을 수있도록 편의를 제공합니다. 야외에서 흔히 볼 수 있는 벤치보단 독특하고 다양한 디자인의 벤치를 제작하고 있습니다.

제품 사양

구분	제품 명	제품타입	제품코드	제품재질	제품색상	제품규격(mm)		
						W	D	H
1	롱 스툴 디자인 벤치	벤치	GFB-D-07	Fiberglass	화이트	800	500	400
		스툴				500		400
2	우드 디자인 벤치		GFB-D-11	wood	브라운	2000	400	450
3	육각 디자인 벤치		GFB-D-12	Fiberglass	화이트,우드	700	600	450

1 롱 스툴 디자인 벤치 GFB-D-07

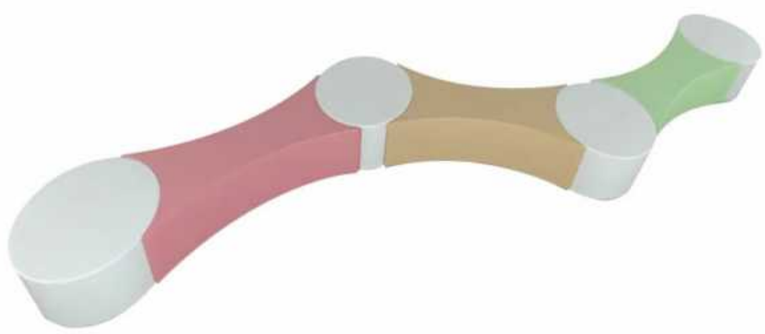

제품도면

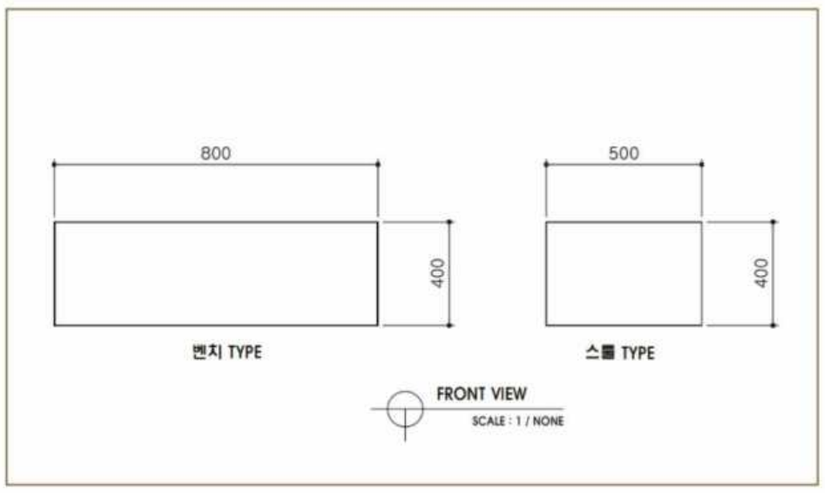

2 우드 디자인 벤치 GFB-D-11

제품도면

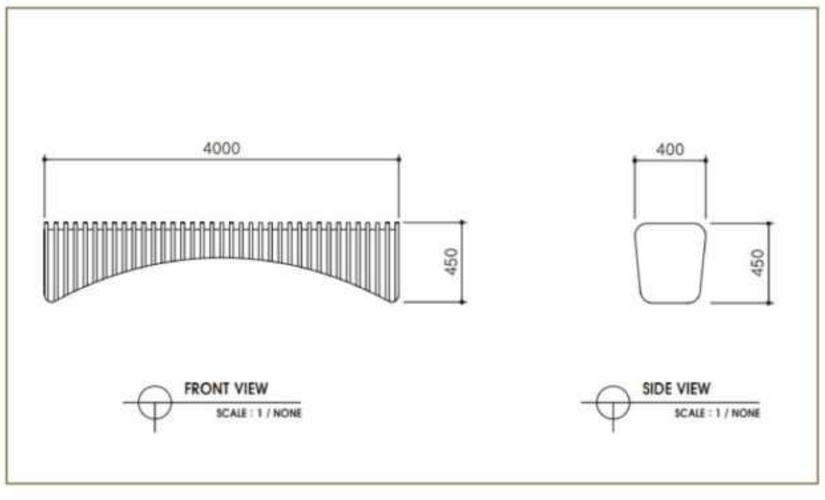

3 육각 디자인 벤치 GFB-D-12

제품도면

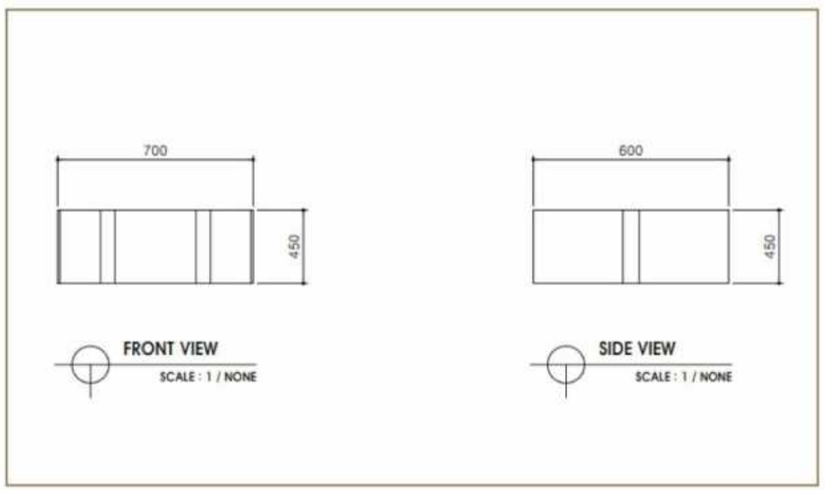

조경용 특수 시설물 및 유희시설 취급 제품 250가지
250
1200

벤치 Bench

벤치는 가구의 일종으로, 많은 사람들이 오가는 곳에 앉을 수있도록 편의를 제공합니다. 야외에서 흔히 볼 수 있는 벤치보단 독특하고 다양한 디자인의 벤치를 제작하고 있습니다.

제품 사양

구분	제품 명	제품타입	제품코드	제품재질	제품색상	제품규격(mm)		
						W	D	H
1	커브 플랜테리어 벤치	타입 1	GFB-P-01	Fiberglass	화이트	7000	1200	500
2		타입 2	GFB-P-02	Fiberglass / PU		5100	1200	450
3		타입 3	GFB-P-03			3500	800	450

1 커브 플랜테리어 벤치-타입1 GFB-P-01

제품도면

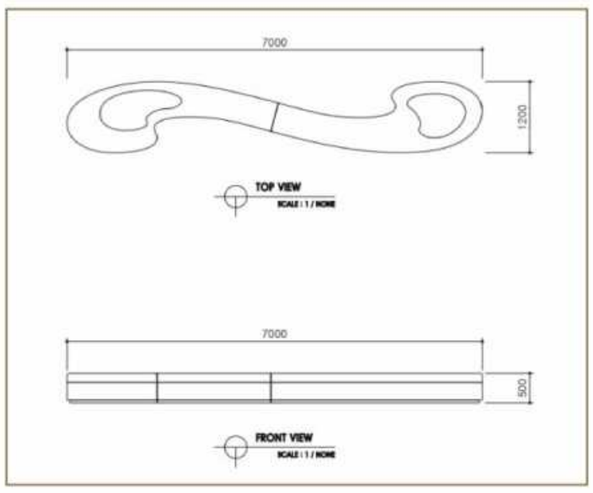

2 커브 플랜테리어 벤치-타입2 GFB-P-02

제품도면

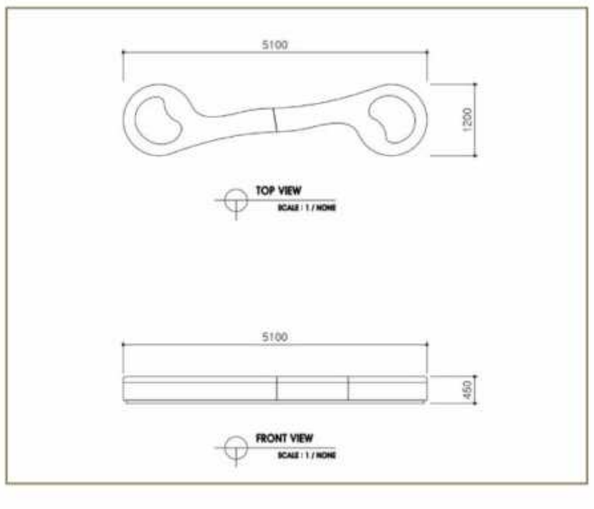

3 커브 플랜테리어 벤치-타입3 GFB-P-03

제품도면

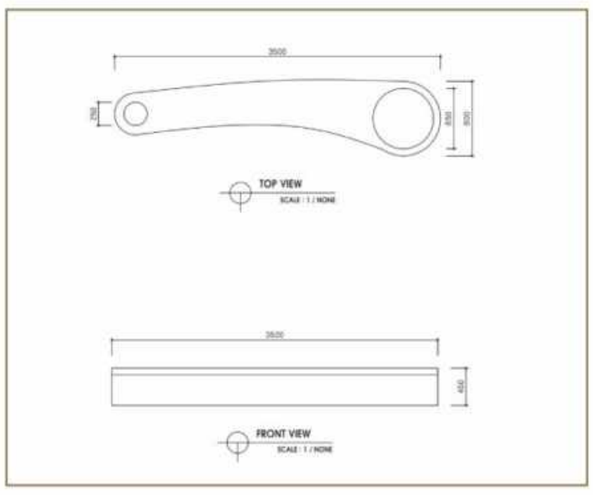

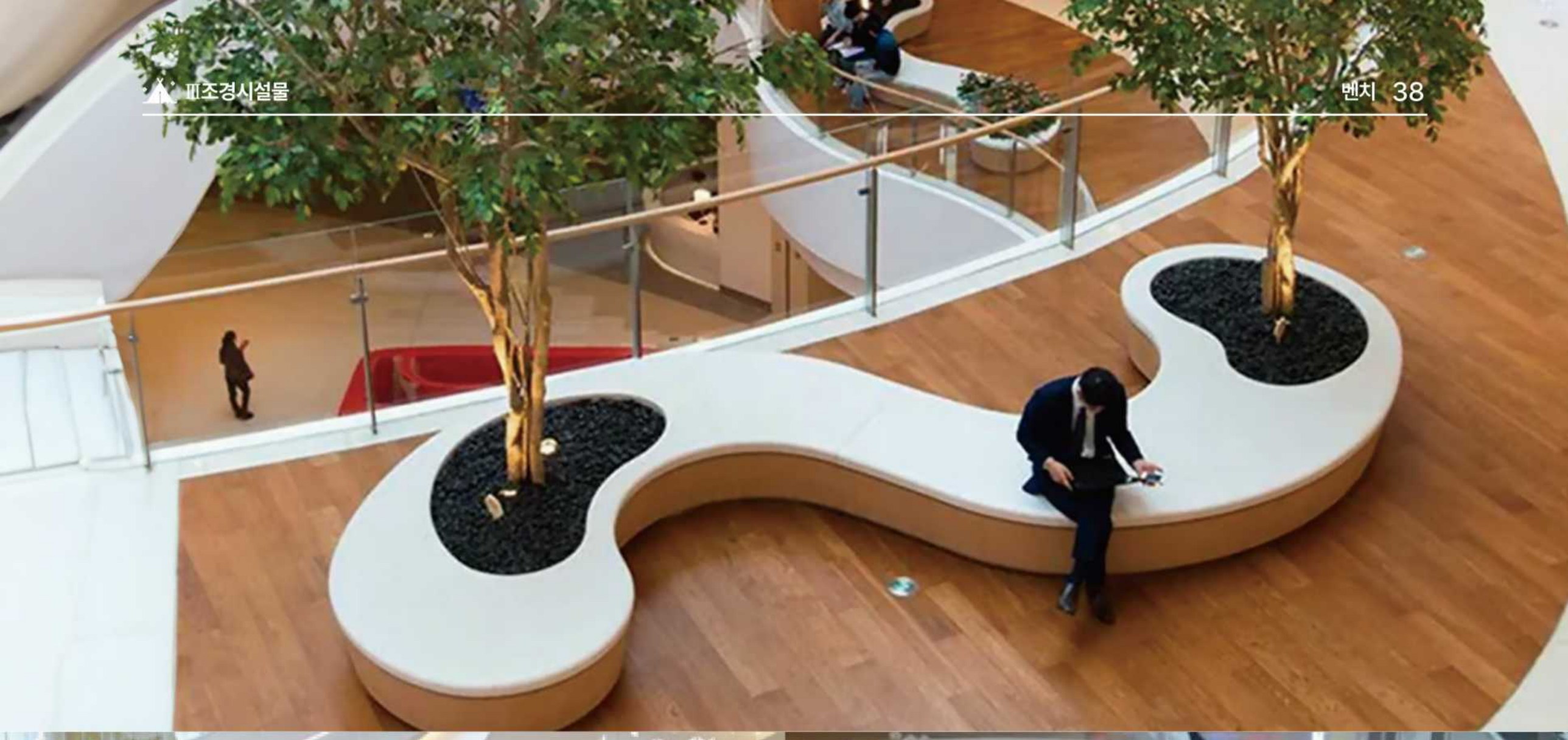

벤치 Bench

벤치는 가구의 일종으로, 많은 사람들이 오가는 곳에 앉을 수있도록 편의를 제공합니다. 야외에서 흔히 볼 수 있는 벤치보단 독특하고 다양한 디자인의 벤치를 제작하고 있습니다.

제품 사양

구분	제품 명	제품코드	제품재질	제품색상	제품규격(mm)		
					W	D	H
1	잔디 플랜테리어 벤치	GFB-P-04	Fiberglass	화이트	3100	1650	450
2	하프 서클 플랜테리어 벤치	GFB-P-05	FRP / wood (택1)	화이트 / 우드	1800	1800	850

1 잔디 플랜테리어 벤치 GFB-P-04

제품도면

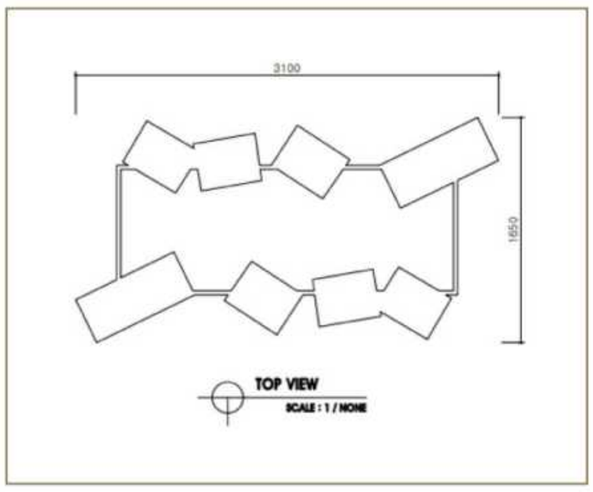

2 하프 서클 플랜테리어 벤치 GFB-P-05

제품도면

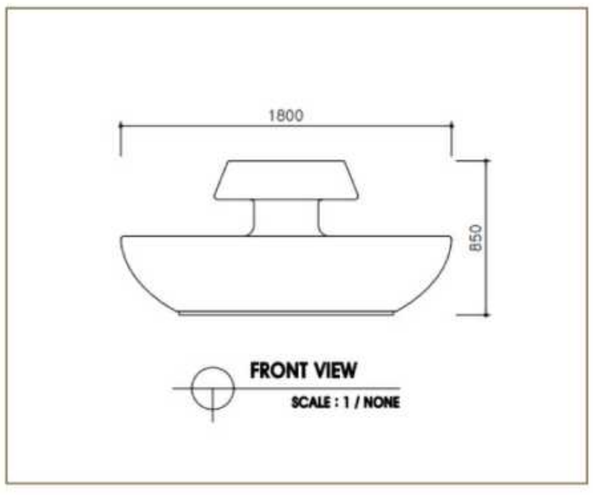

벤치 Bench

벤치는 가구의 일종으로, 많은 사람들이 오가는 곳에 앉을 수있도록 편의를 제공합니다. 야외에서 흔히 볼 수 있는 벤치보단 독특하고 다양한 디자인의 벤치를 제작하고 있습니다.

제품 사양

구분	제품 명	제품타입	제품코드	제품재질	제품색상	제품규격(mm)		
						W	D	H
1	링크 플랜테리어 벤치	타입 1	GFB-P-06	Fiberglass / wood / PU	화이트	2060	840	420
2		타입 2	GFB-P-07			2200	2200	400
3		타입 3	GFB-P-08			2000	2000	420

1 링크 플랜테리어 벤치-타입1 GFB-P-06

제품도면

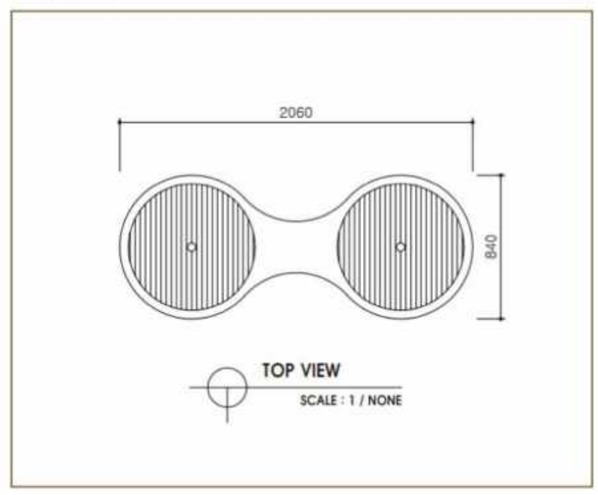

2 링크 플랜테리어 벤치-타입2 GFB-P-07

제품도면

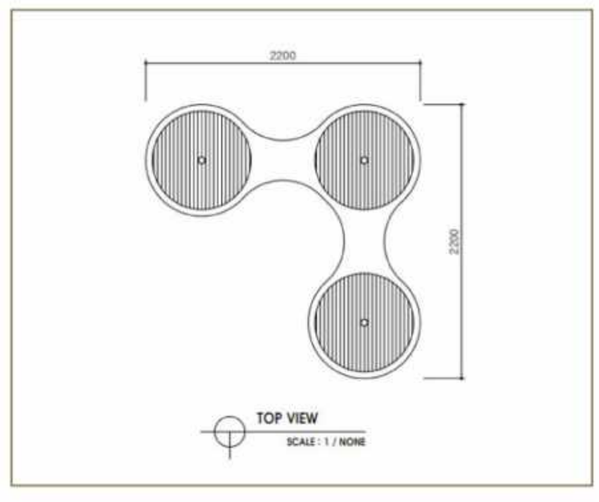

3 링크 플랜테리어 벤치-타입3 GFB-P-08

제품도면

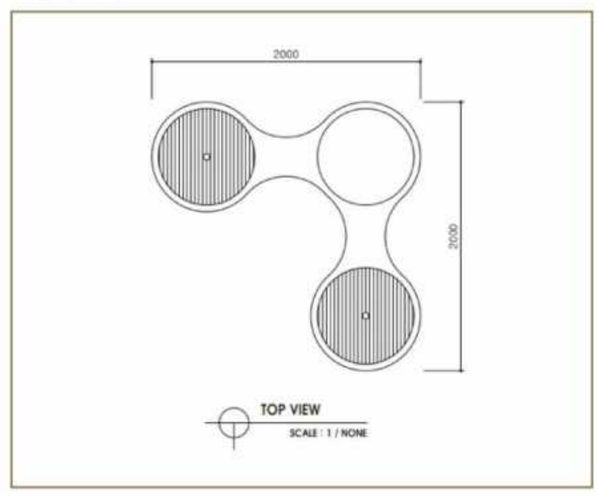

SHOPPING
NIVELLES

벤치 Bench

벤치는 가구의 일종으로, 많은 사람들이 오가는 곳에 앉을 수있도록 편의를 제공합니다. 야외에서 흔히 볼 수 있는 벤치보단 독특하고 다양한 디자인의 벤치를 제작하고 있습니다.

제품 사양

구분	제품 명	제품타입	제품코드	제품재질	제품색상	제품규격(mm)		
						W	D	H
1	믹스 플랜테리어 벤치	타입 1	GFB-P-09-A	Fiberglass	우드	600	500	450
2		타입 2	GFB-P-09-B			1200	1200	450
3		타입 3	GFB-P-09-C			1650	1000	450
4		타입 4	GFB-P-09-D			3000	1600	750

1 믹스 플랜테리어 벤치-타입1 GFB-P-09-A

제품도면

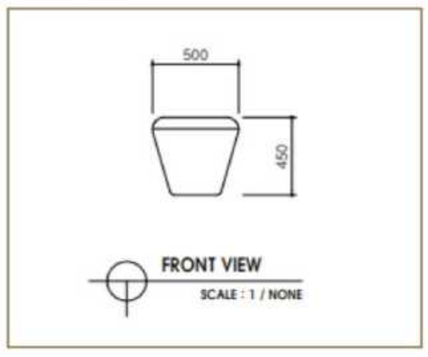

2 믹스 플랜테리어 벤치-타입2 GFB-P-09-B

제품도면

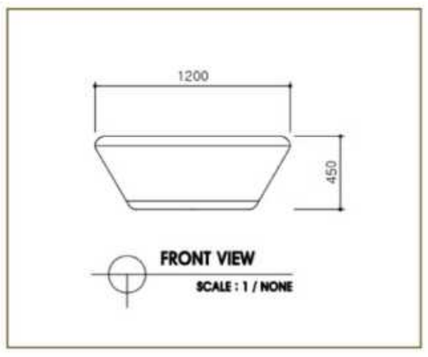

3 믹스 플랜테리어 벤치-타입3 GFB-P-09-C

제품도면

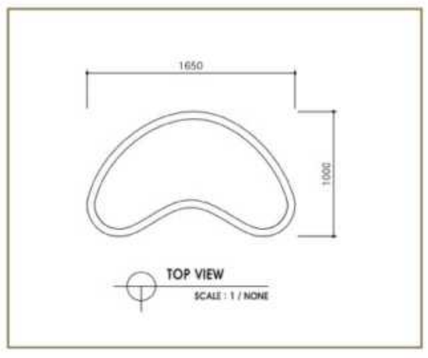

4 믹스 플랜테리어 벤치-타입4 GFB-P-09-D

제품도면

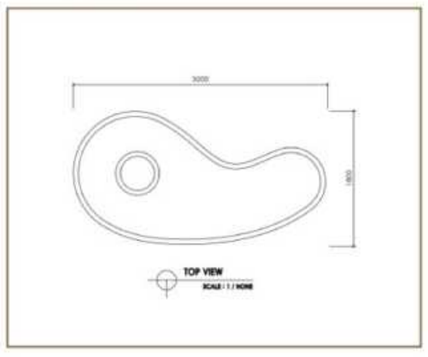

벤치 Bench

벤치는 가구의 일종으로, 많은 사람들이 오가는 곳에 앉을 수있도록 편의를 제공합니다. 야외에서 흔히 볼 수 있는 벤치보단 독특하고 다양한 디자인의 벤치를 제작하고 있습니다.

제품 사양

구분	제품 명	제품코드	제품재질	제품색상	제품규격(mm)		
					W	D	H
1	클레어 플랜테리어 벤치	GFB-P-10	Fiberglass	우드	1800	450	450
2	디그 플랜테리어 벤치	GFB-P-11-A	Fiberglass / wood	화이트	1400	420	440

1 클레어 플랜테리어 벤치 GFB-P-10

제품도면

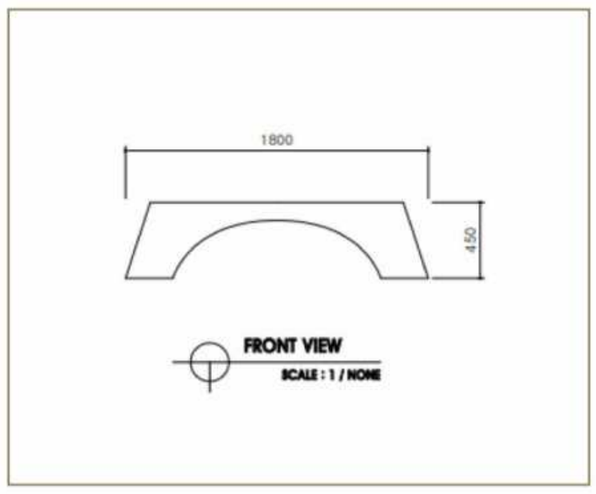

2 디그 플랜테리어 벤치 GFB-P-11-A

제품도면

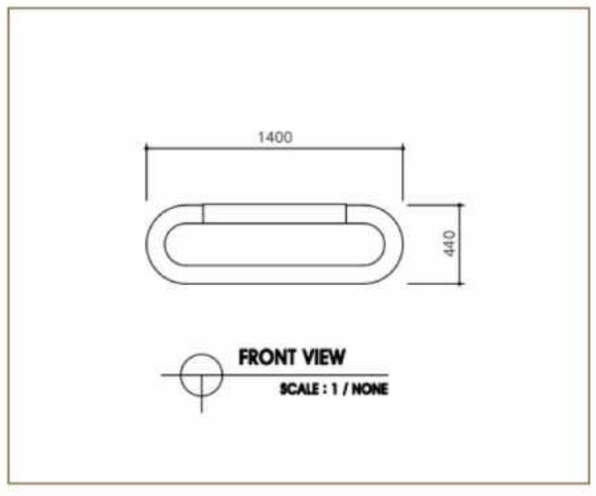

벤치 Bench

벤치는 가구의 일종으로, 많은 사람들이 오가는 곳에 앉을 수있도록 편의를 제공합니다. 야외에서 흔히 볼 수 있는 벤치보단 독특하고 다양한 디자인의 벤치를 제작하고 있습니다.

제품 사양

구분	제품 명	제품타입	제품코드	제품재질	제품색상	제품규격(mm)		
						W	D	H
1	트리 플랜테리어 벤치	타입 1	GFB-P-12-A	Fiberglass	화이트	1800	1500	420
2		타입 2	GFB-P-12-B			2300	1300	420
3		타입 3	GFB-P-12-C			4300	600	420

1 트리 플랜테리어 벤치-타입1 GFB-P-12-A

제품도면

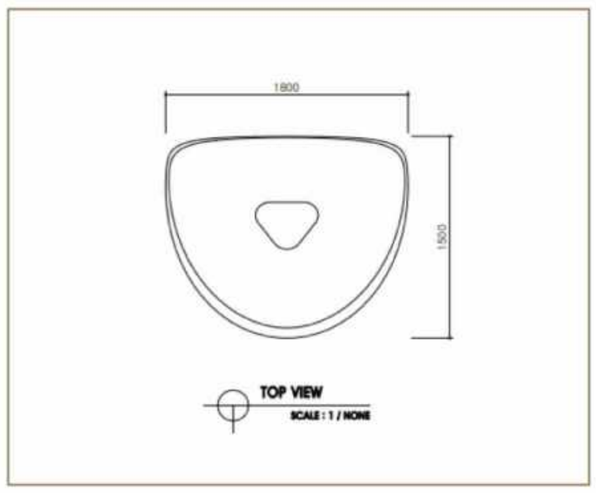

2 트리 플랜테리어 벤치-타입2 GFB-P-12-B

제품도면

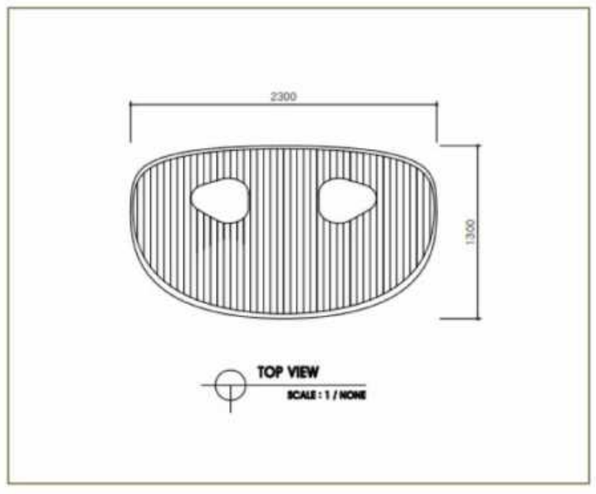

3 트리 플랜테리어 벤치-타입3 GFB-P-12-C

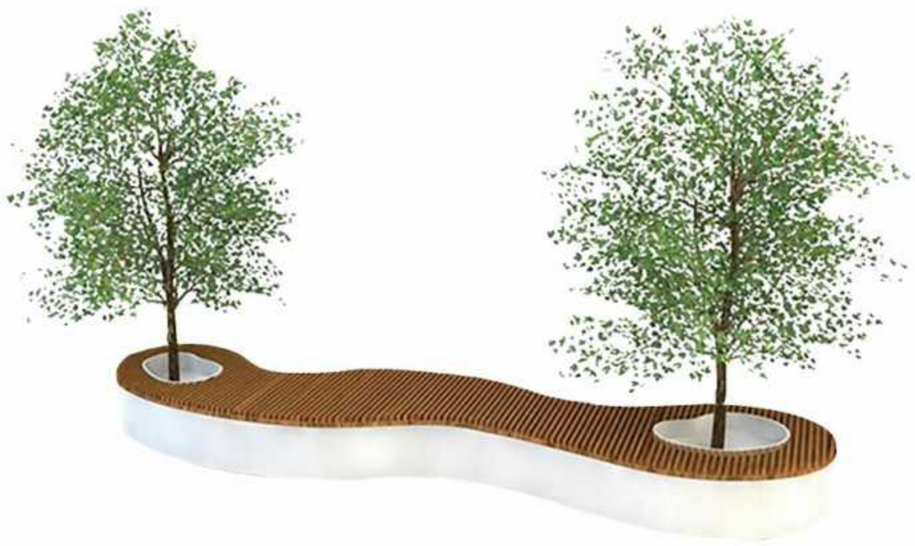

제품도면

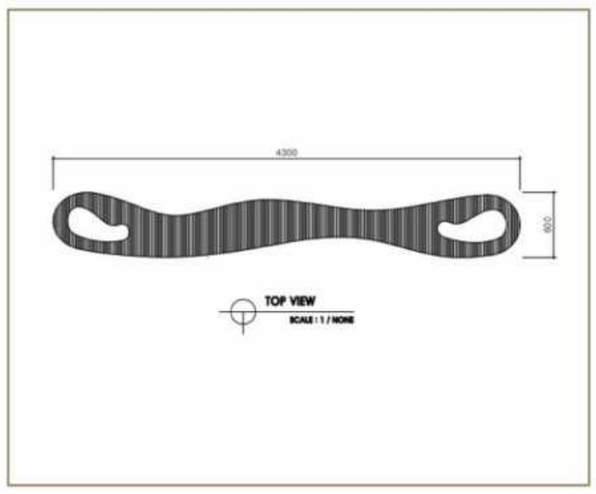

벤치 Bench

벤치는 가구의 일종으로, 많은 사람들이 오가는 곳에 앉을 수있도록 편의를 제공합니다. 야외에서 흔히 볼 수 있는 벤치보단 독특하고 다양한 디자인의 벤치를 제작하고 있습니다.

제품 사양

구분	제품 명	제품타입	제품코드	제품재질	제품색상	제품규격(mm)		
						W	D	H
1	립스 플랜테리어 벤치	타입 1	GFB-P-13-A	Fiberglass	화이트,우드	1200	420	450
2		타입 2	GFB-P-13-B			2200	510	420
3		타입 3	GFB-P-13-C			3000	510	420

1 립스 플랜테리어 벤치-타입1 GFB-P-13-A

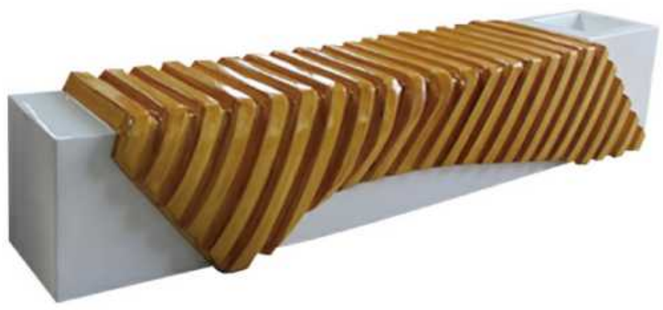

제품도면

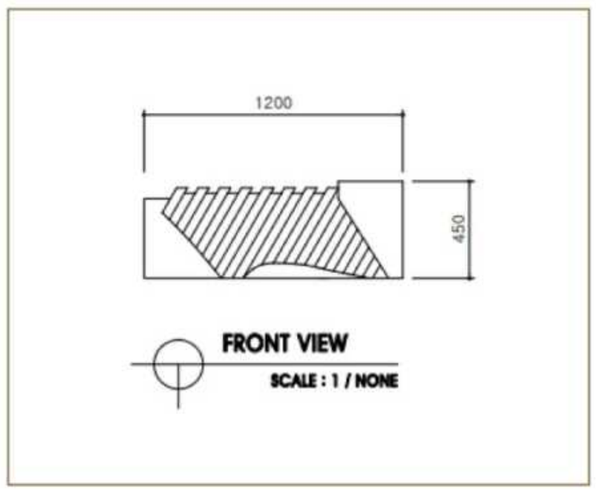

2 립스 플랜테리어 벤치-타입2 GFB-P-13-B

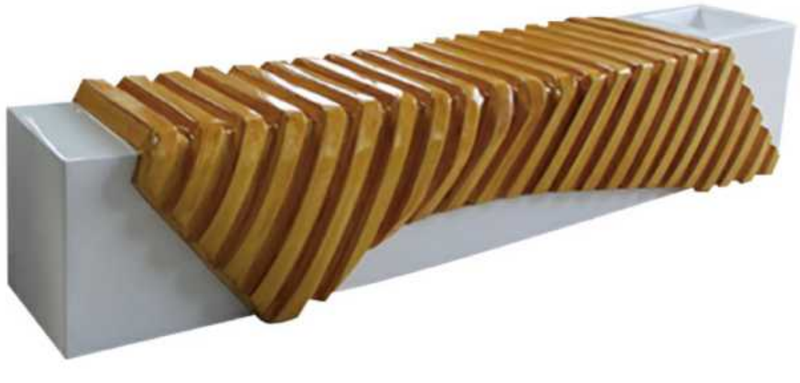

제품도면

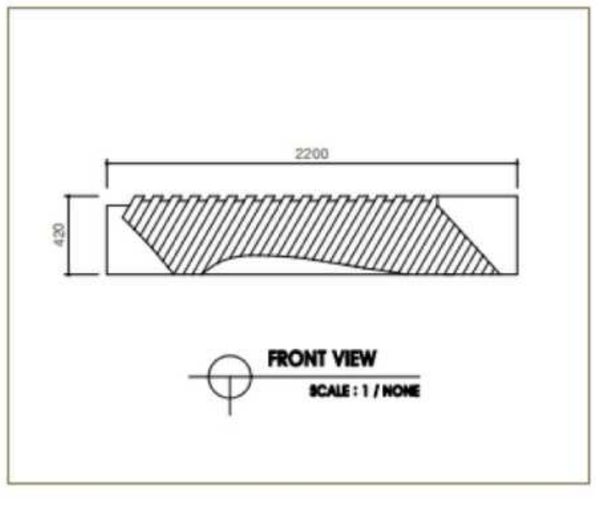

3 립스 플랜테리어 벤치-타입3 GFB-P-13-C

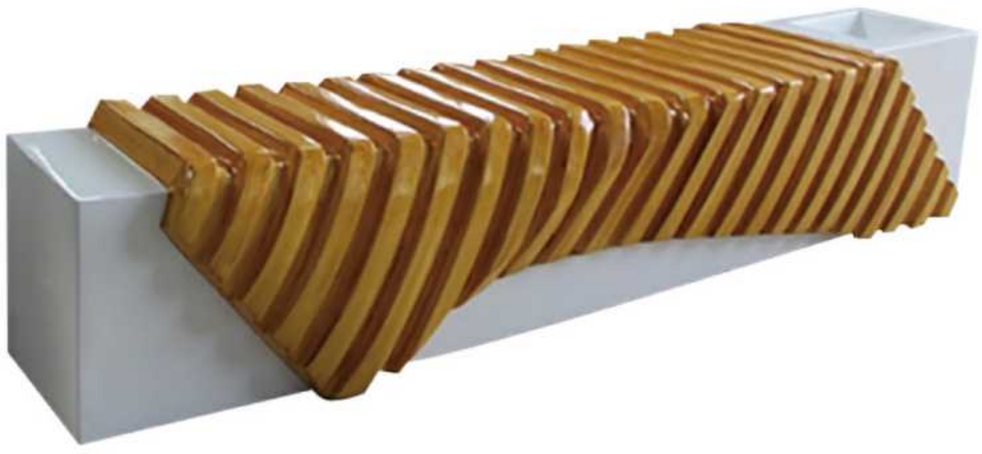

제품도면

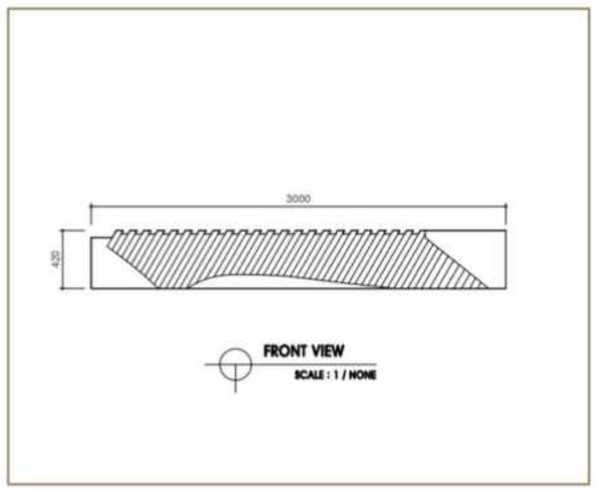

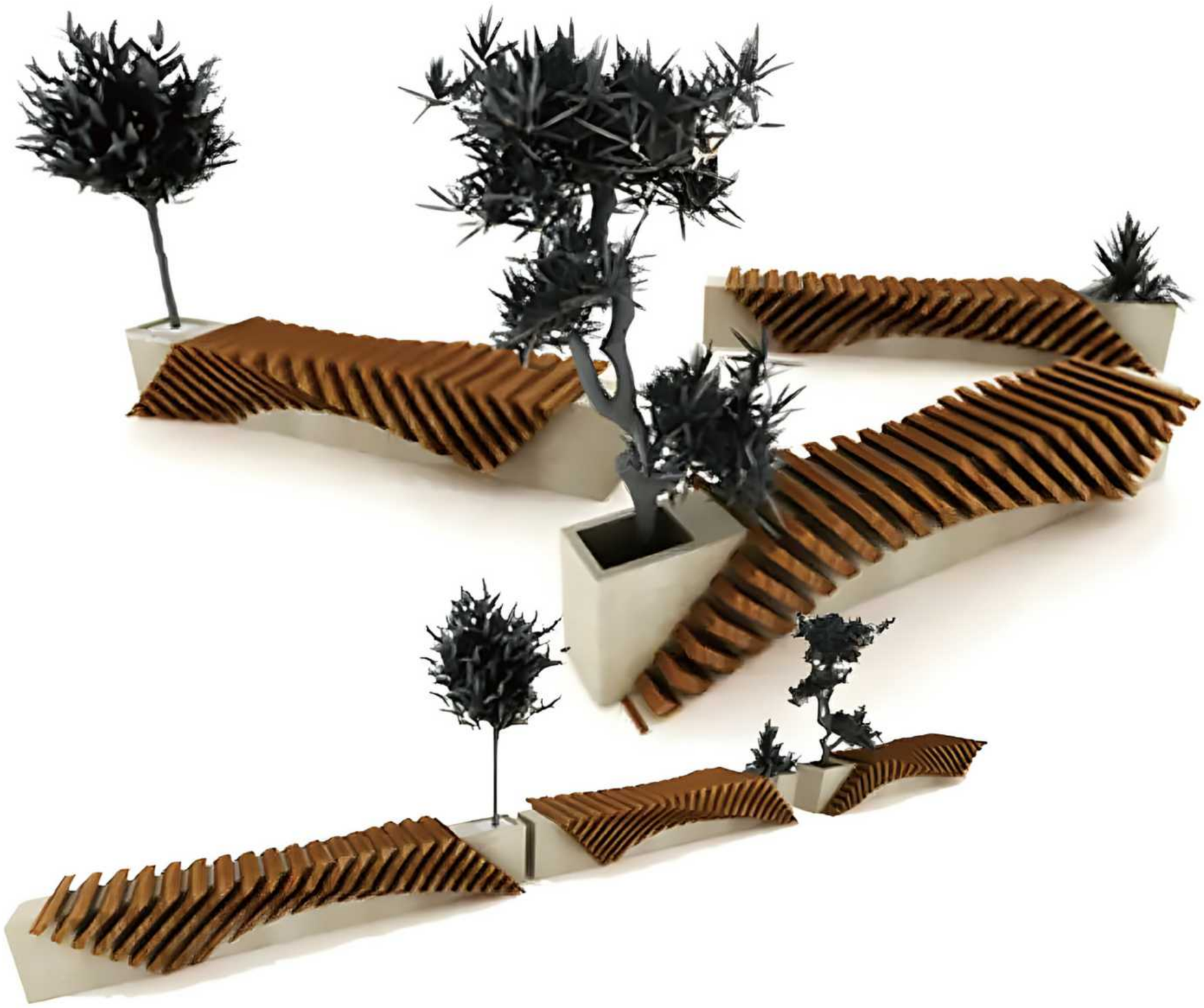

벤치 Bench

벤치는 가구의 일종으로, 많은 사람들이 오가는 곳에 앉을 수있도록 편의를 제공합니다. 야외에서 흔히 볼 수 있는 벤치보단 독특하고 다양한 디자인의 벤치를 제작하고 있습니다.

제품 사양

구분	제품 명	제품코드	제품재질	제품색상	제품규격(mm)		
					W	D	H
1	일립스 플랜테리어 벤치	GFB-P-14	Fiberglass	브라운 / 민트	3200	1600	900
2	육각 플랜테리어 벤치	GFB-P-15		화이트 / 블루	1200	1200	450

1 일립스 플랜테리어 벤치 GFB-P-14

제품도면

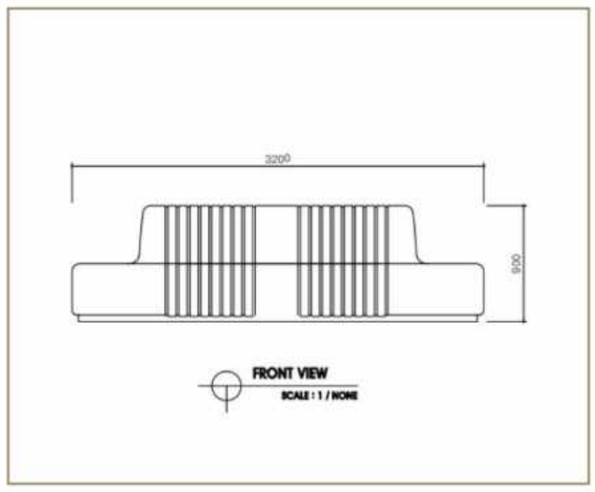

2 육각 플랜테리어 벤치 GFB-P-15

제품도면

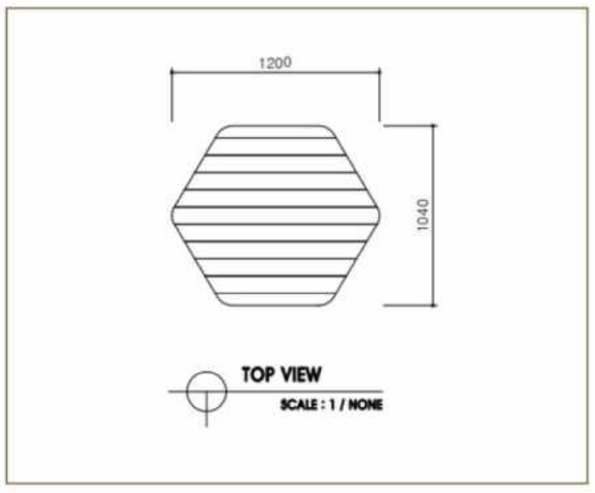

GARDEN FACTORY
NEW PRODU

벤치 Bench

벤치는 가구의 일종으로, 많은 사람들이 오가는 곳에 앉을 수있도록 편의를 제공합니다. 야외에서 흔히 볼 수 있는 벤치보단 독특하고 다양한 디자인의 벤치를 제작하고 있습니다.

제품 사양

구분	제품 명	제품타입	제품코드	제품재질	제품색상	제품규격(mm)		
						W	D	H
1	우드 플랜테리어 벤치	타입 1	GFB-P-16-A	wood	브라운	2400	450	450
2		타입 2	GFB-P-16-B			1600	600	450
3		타입 3	GFB-P-16-C			2000	2000	800

1 우드 플랜테리어 벤치-타입1 GFB-P-16-A

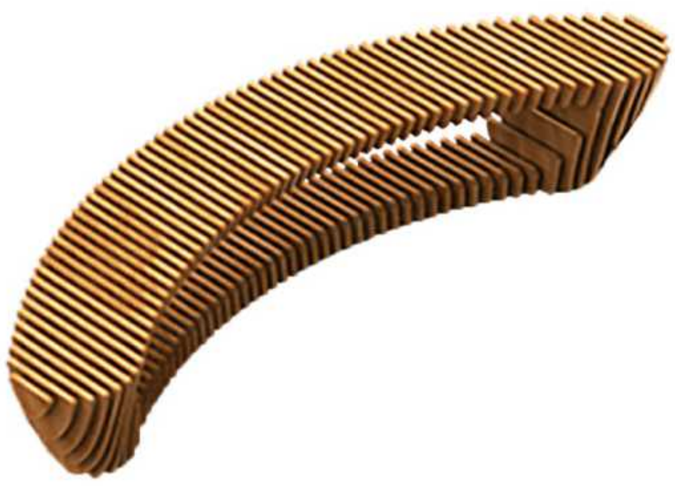

제품도면

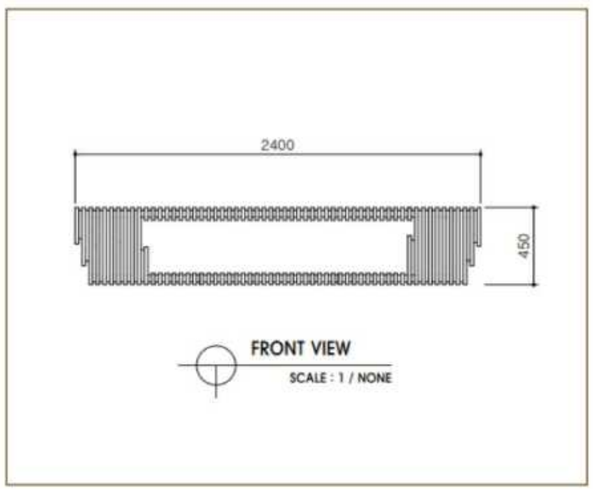

2 우드 플랜테리어 벤치-타입2 GFB-P-16-B

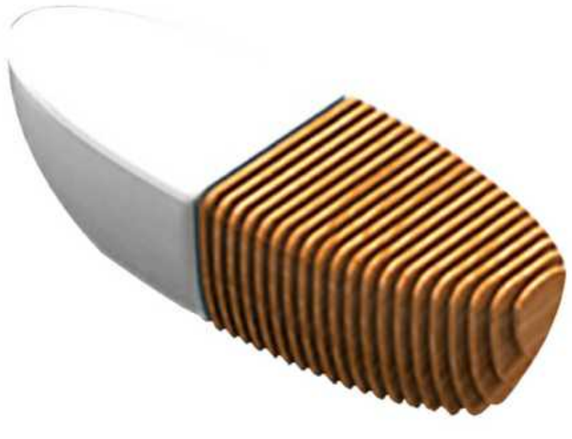

제품도면

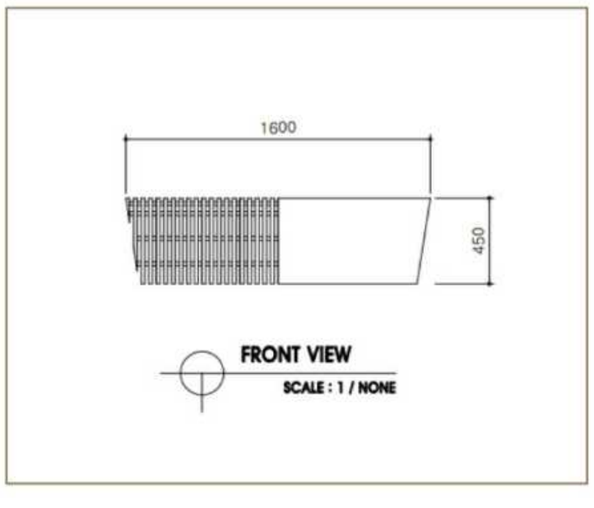

3 우드 플랜테리어 벤치-타입3 GFB-P-16-C

제품도면

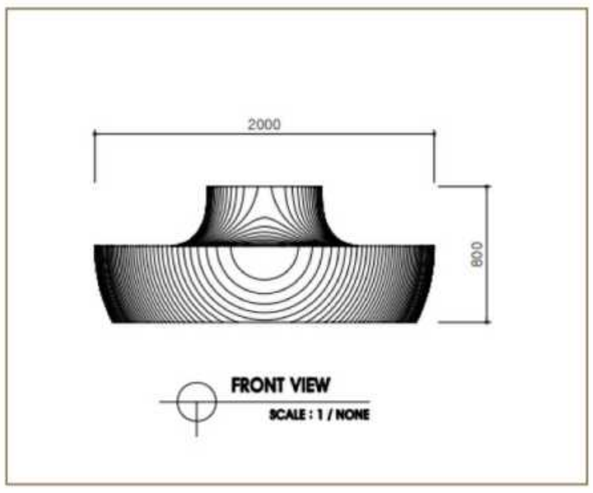

벤치 Bench

벤치는 가구의 일종으로, 많은 사람들이 오가는 곳에 앉을 수있도록 편의를 제공합니다. 야외에서 흔히 볼 수 있는 벤치보단 독특하고 다양한 디자인의 벤치를 제작하고 있습니다.

제품 사양

구분	제품 명	제품타입	제품코드	제품재질	제품색상	LED색상	제품규격(mm)			사용전압	소비전력
							W	D	H		
1	LED 미니 달벤치	타입 1	GFB-L-01	GL	옐로우	3000K / 6000K	1030	300	1170	AC 220V	100W
2		타입 2	GFB-L-02				1030	300	1170		
3		타입 3	GFB-L-03				1030	300	1170		

1 LED 미니 달벤치 -타입1 GFB-L-01

제품도면

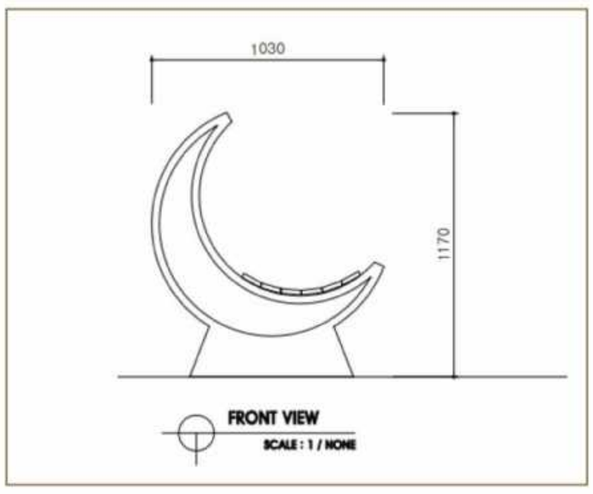

2 LED 미니 달벤치 -타입2 GFB-L-02

제품도면

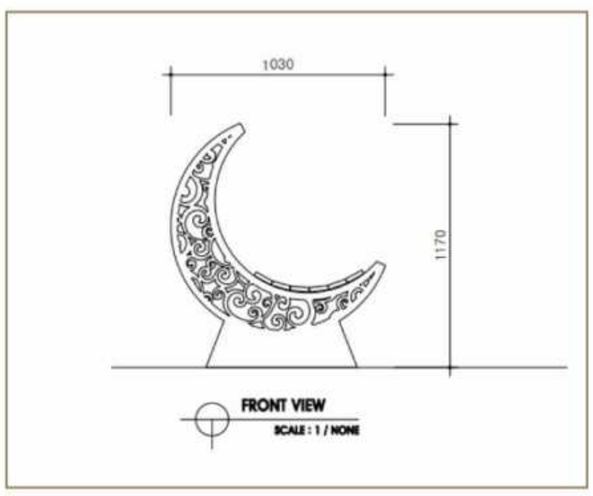

3 LED 미니 달벤치 -타입3 GFB-L-03

제품도면

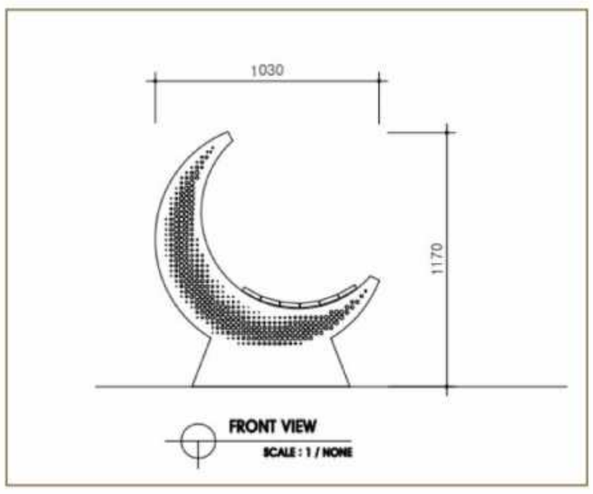

LOVE

벤치 Bench

벤치는 가구의 일종으로, 많은 사람들이 오가는 곳에 앉을 수있도록 편의를 제공합니다. 야외에서 흔히 볼 수 있는 벤치보단 독특하고 다양한 디자인의 벤치를 제작하고 있습니다.

제품 사양

구분	제품 명	제품타입	제품코드	제품재질	제품색상	LED색상	제품규격(mm)			사용전압	소비전력
							W	D	H		
1	LED 미니 별벤치	타입 1	GFB-L-04	GL	옐로우	3000K / 6000K	1570	510	1500	AC 220V	100W
2		타입 2	GFB-L-05				1252	510	1200		
3		타입 3	GFB-L-06				1252	510	1200		

1 LED 미니 별벤치 -타입1 GFB-L-04

제품도면

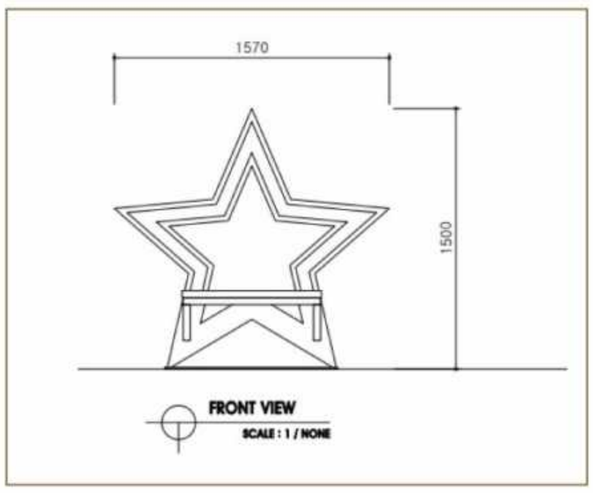

2 LED 미니 별벤치 -타입2 GFB-L-05

제품도면

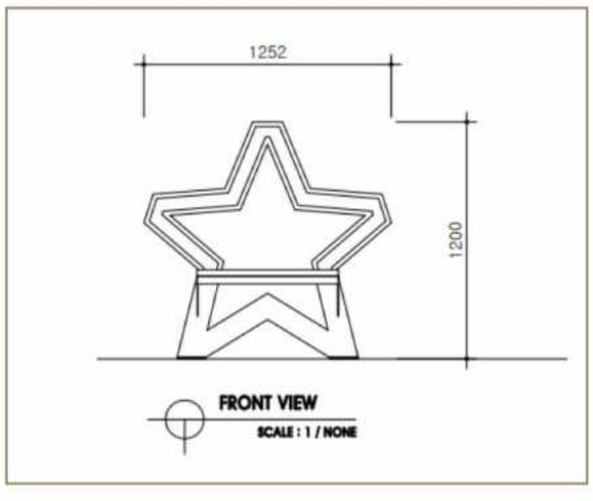

3 LED 미니 별벤치 -타입3 GFB-L-06

제품도면

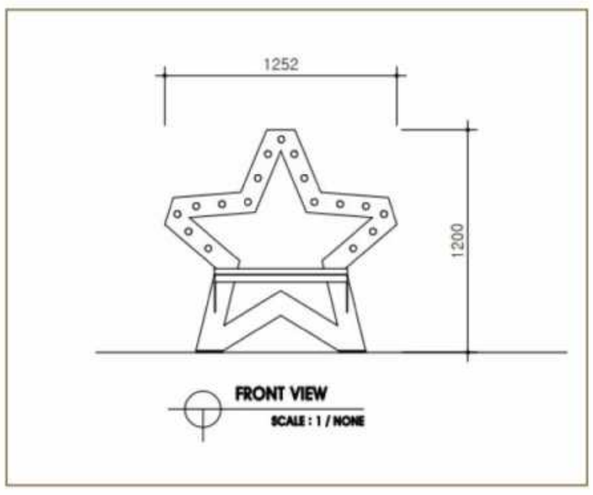

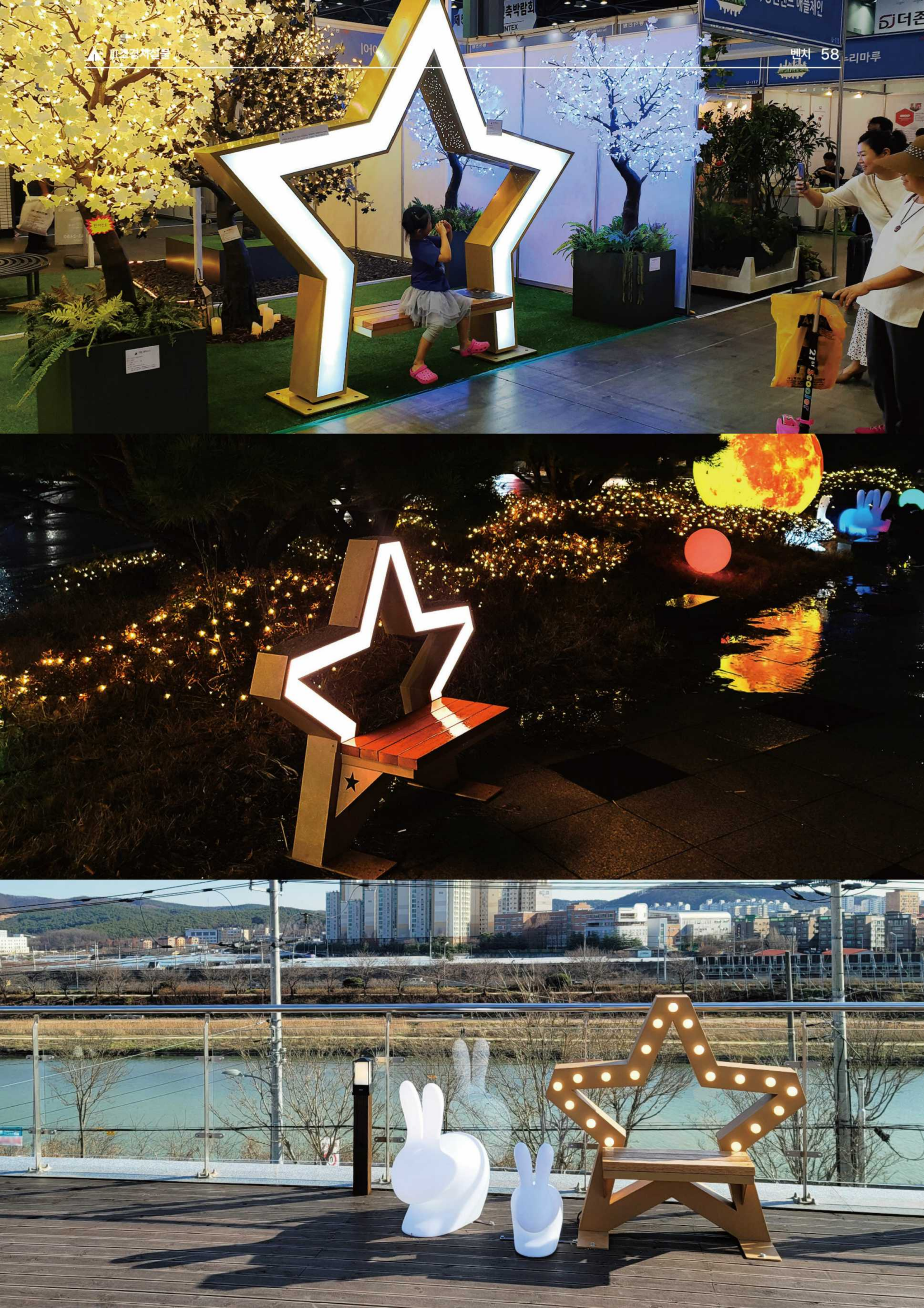
축박람회
INTEX
더존
스리마루

벤치 Bench

벤치는 가구의 일종으로, 많은 사람들이 오가는 곳에 앉을 수있도록 편의를 제공합니다. 야외에서 흔히 볼 수 있는 벤치보단 독특하고 다양한 디자인의 벤치를 제작하고 있습니다.

제품 사양

구분	제품 명	제품타입	제품코드	제품재질	제품색상	LED색상	제품규격(mm)			사용전압	소비전력
							W	D	H		
1	LED 미니 하트 벤치	타입 1	GFB-L-07	GL	레드	3000K / 6000K	1560	550	1300	AC 220V	100W
2		타입 2	GFB-L-08				1280	600	1200		
3		타입 3	GFB-L-09				1280	600	1200		

1 LED 미니 하트 벤치 -타입1 GFB-L-07

제품도면

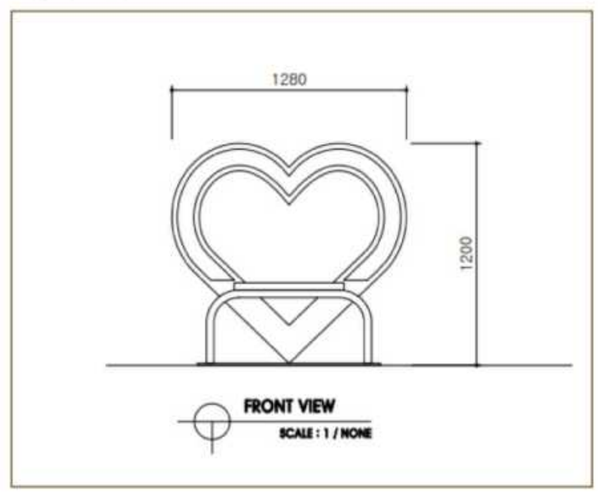

2 LED 미니 하트 벤치 -타입2 GFB-L-08

제품도면

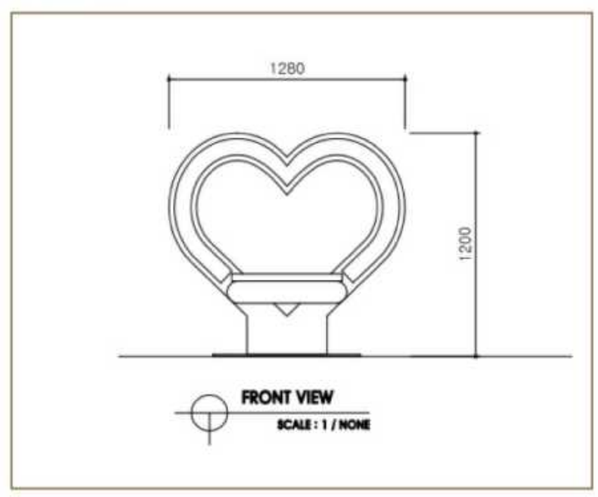

3 LED 미니 하트 벤치 -타입3 GFB-L-09

제품도면

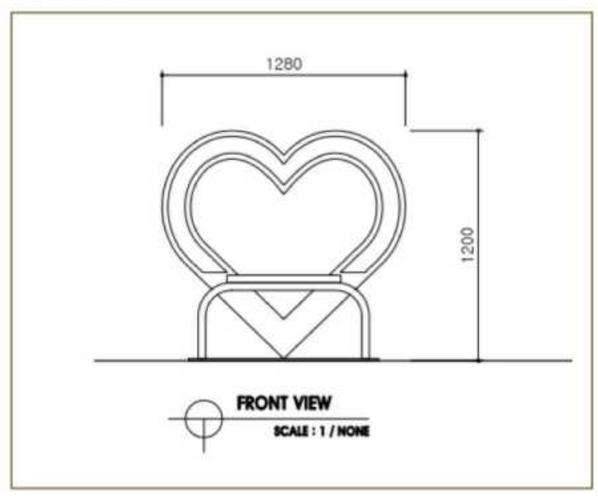

photo by 가을하기

벤치 Bench

벤치는 가구의 일종으로, 많은 사람들이 오가는 곳에 앉을 수있도록 편의를 제공합니다. 야외에서 흔히 볼 수 있는 벤치보단 독특하고 다양한 디자인의 벤치를 제작하고 있습니다.

제품 사양

구분	제품 명	제품타입	제품코드	제품재질	제품색상	LED색상	제품규격(mm)			사용전압	소비전력
							W	D	H		
1	LED 미니 무지개 벤치	타입 1	GFB-L-10	GL	화이트	3000K / 6000K	1200	420	1140	AC 220V	100W
2		타입 2	GFB-L-11				1200	420	1000		
3		타입 3	GFB-L-12				1200	510	1028		

1 LED 미니 무지개 벤치 -타입1 GFB-L-10

제품도면

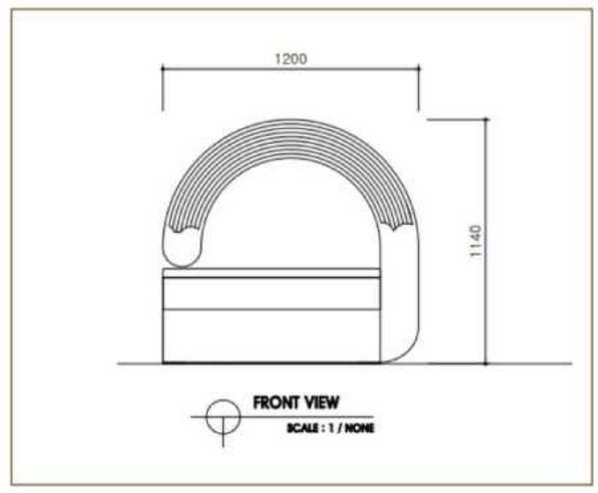

2 LED 미니 무지개 벤치 -타입2 GFB-L-11

제품도면

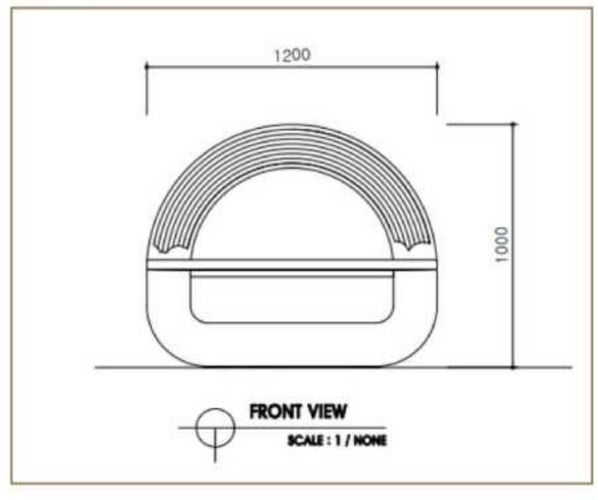

3 LED 미니 무지개 벤치 -타입3 GFB-L-12

제품도면

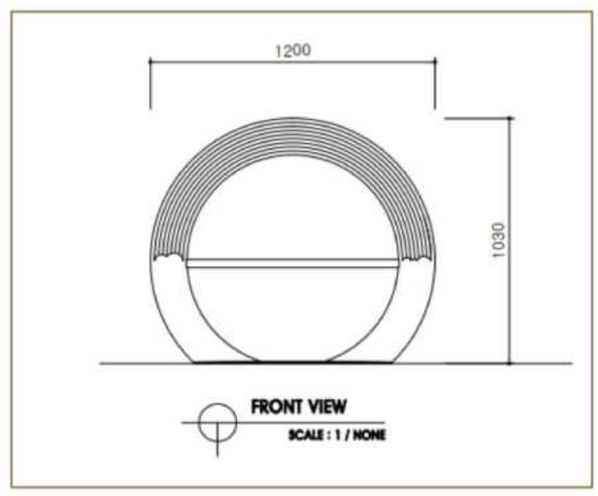

벤치 Bench

벤치는 가구의 일종으로, 많은 사람들이 오가는 곳에 앉을 수있도록 편의를 제공합니다. 야외에서 흔히 볼 수 있는 벤치보단 독특하고 다양한 디자인의 벤치를 제작하고 있습니다.

제품 사양

구분	제품 명	제품타입	제품코드	제품재질	제품색상	LED색상	제품규격(mm)			사용전압	소비전력
							W	D	H		
1	LED 미니 구름 벤치	타입 1	GFB-L-13	GL	화이트	3000K / 6000K	1200	350	600	AC 220V	30W
2		타입 2	GFB-L-14				1200	510	1028		
3		타입 3	GFB-L-15				830	545	350		

1 LED 미니 구름 벤치-타입1 GFB-L-13

제품도면

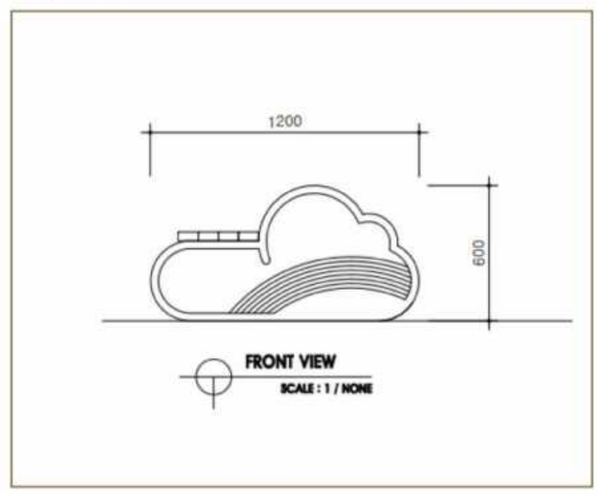

2 LED 미니 구름 벤치-타입2 GFB-L-14

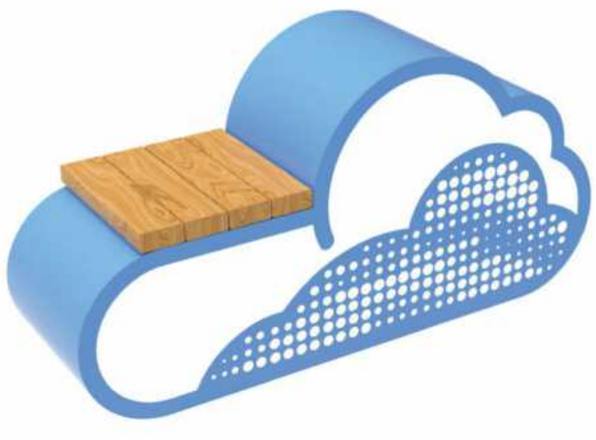

제품도면

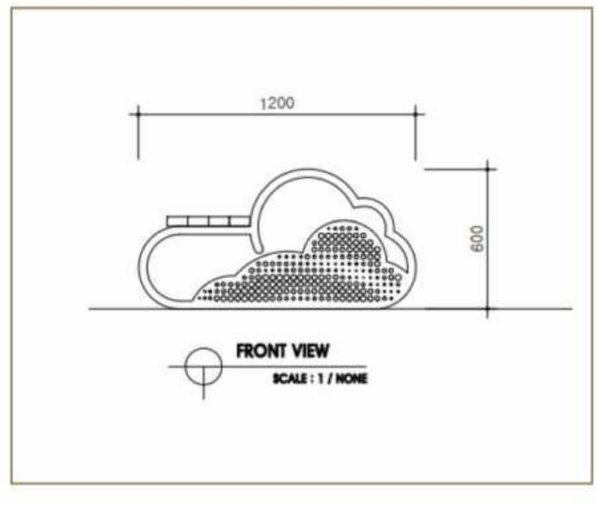

3 LED 미니 구름 벤치-타입3 GFB-L-15

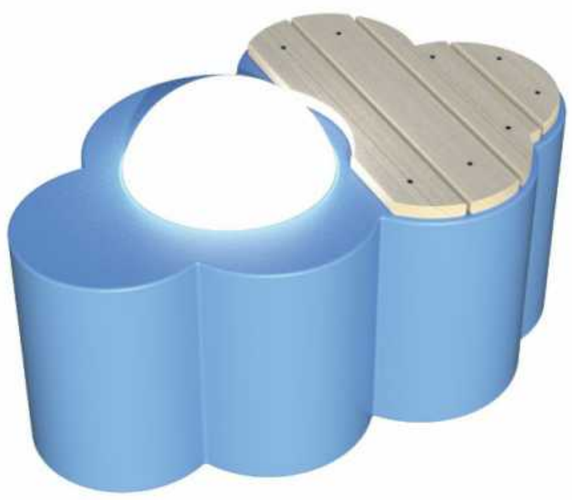

제품도면

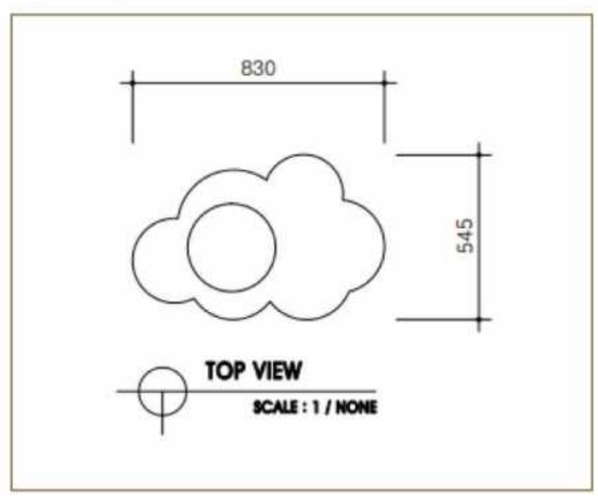

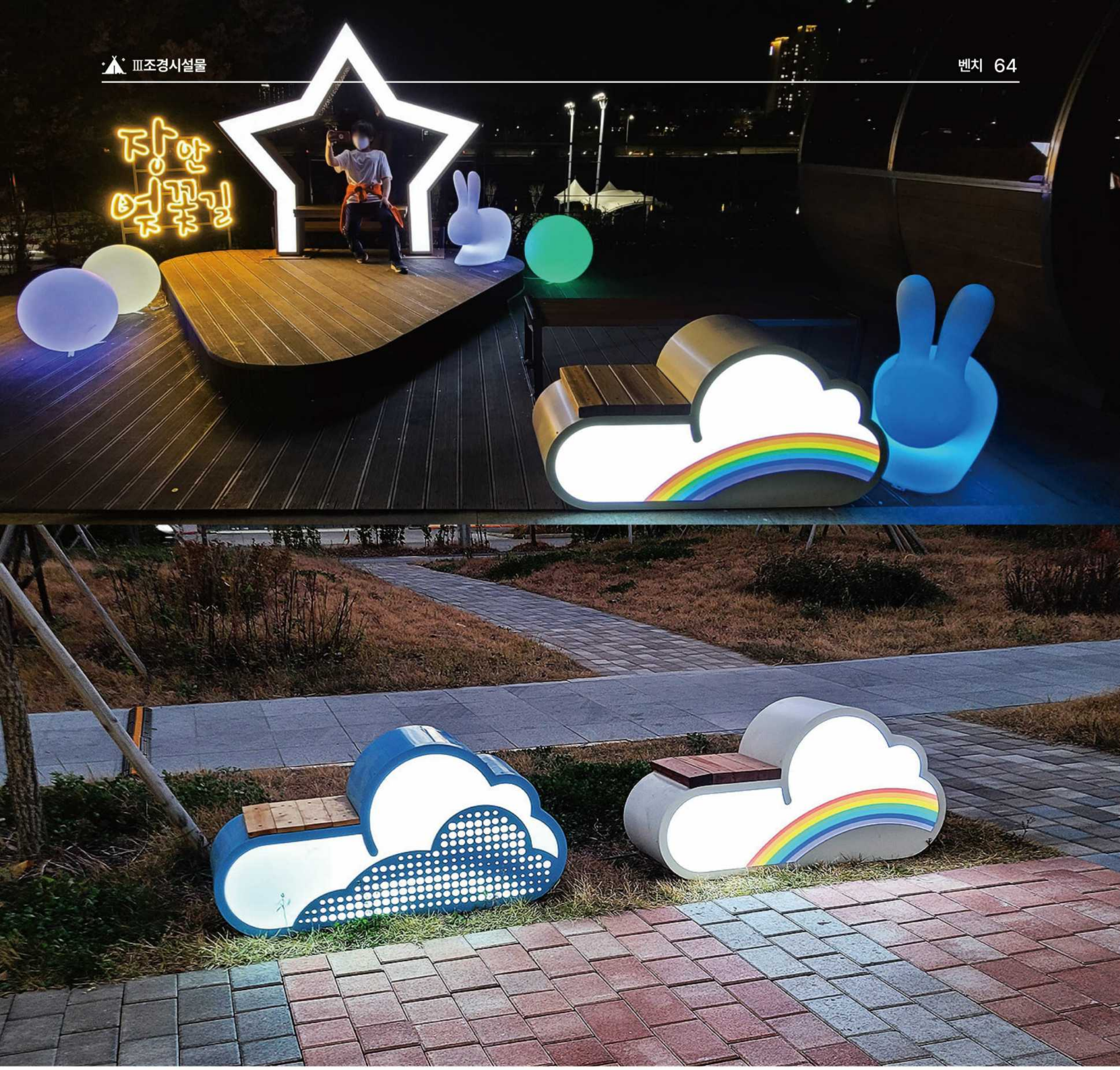
장안
벚꽃길

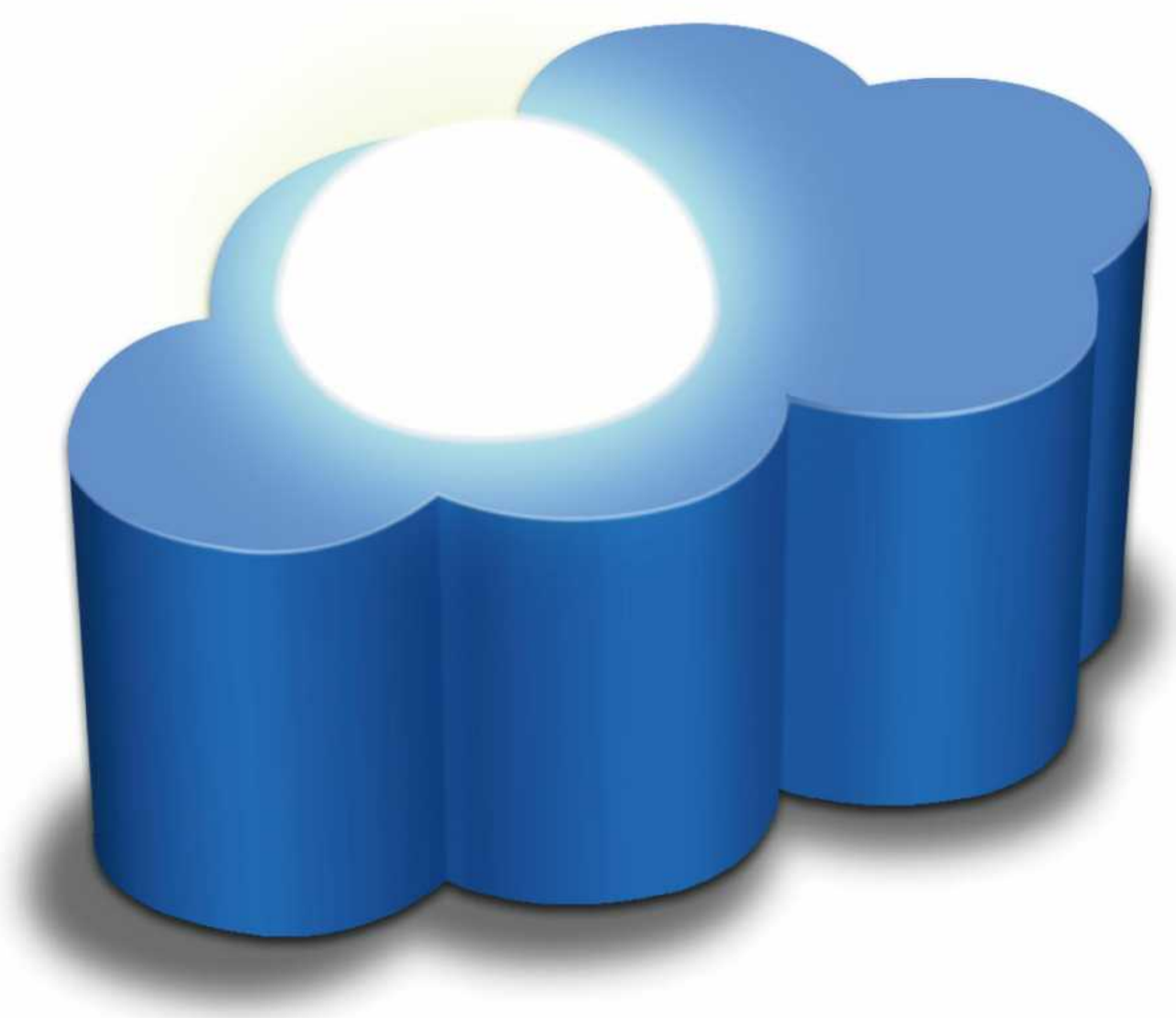

벤치 Bench

벤치는 가구의 일종으로, 많은 사람들이 오가는 곳에 앉을 수있도록 편의를 제공합니다. 야외에서 흔히 볼 수 있는 벤치보단 독특하고 다양한 디자인의 벤치를 제작하고 있습니다.

제품 사양

구분	제품 명	제품코드	제품재질	제품색상	LED색상	제품규격(mm)			사용전압	소비전력
						W	D	H		
1	LED 공원 벤치	GFB-L-16	PE		5050K / RGB	1520	620	760	DC12V	112W
2	LED 아치형 벤치	GFB-L-17	PE / METAL	화이트	RGB	2400	300	400	DC24V	36W

1 LED 공원 벤치 GFB-L-16

제품도면

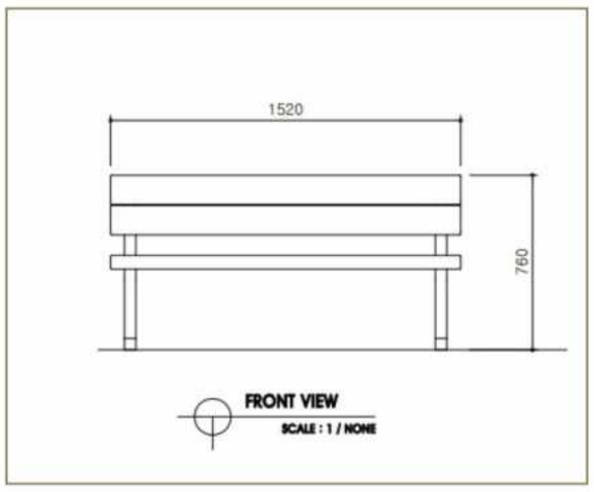

2 LED 아치형 벤치 GFB-L-17

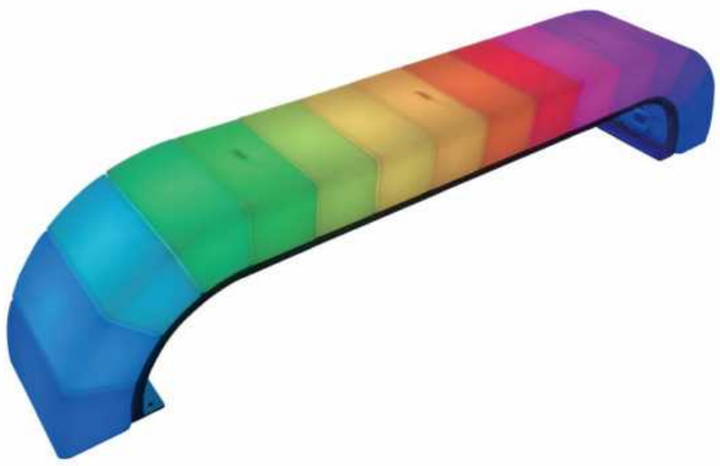

제품도면

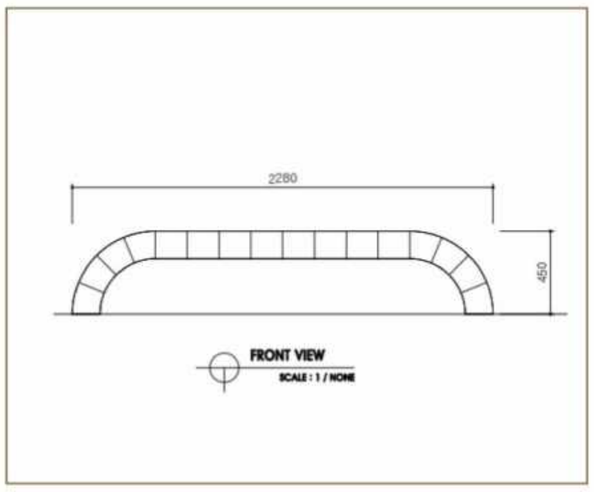

가구 Furniture

우리가 일상생활에서 사용하는 가구, 일상생활 뿐만아니라 다양한 공간에서 사용할 수 있도록 흔히 찾아볼 수 있는 디자인보다 더 눈에 띌 수 있는 특별한 가구들을 제작하고 있습니다.

제품 사양

제품 명	제품타입	제품코드	제품재질	제품색상	LED색상	제품규격(mm)			사용전압	소비전력
						W	D	H		
LED 체어	타입 1	GFF-01	PE	화이트	RGB	550	450	820	DC24V	8W
	타입 2	GFF-02				650	650	720		
	타입 3	GFF-03				560	560	460		

1 LED 체어 - 타입1 GFF-01

제품도면

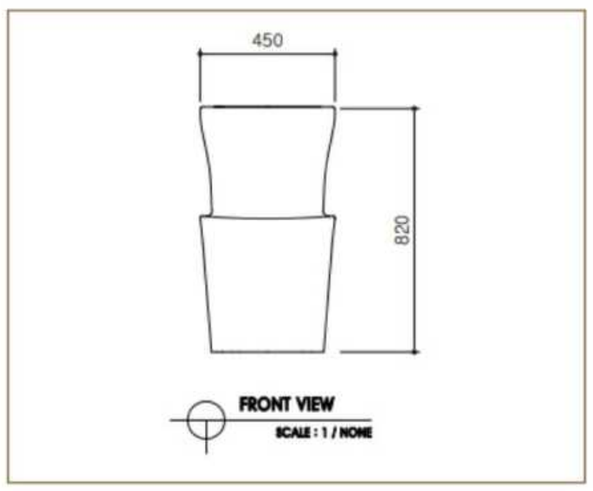

2 LED 체어 - 타입2 GFF-02

제품도면

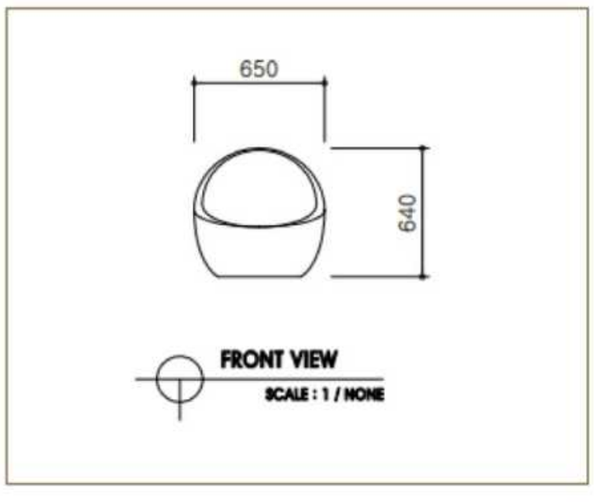

3 LED 체어 - 타입3 GFF-03

제품도면

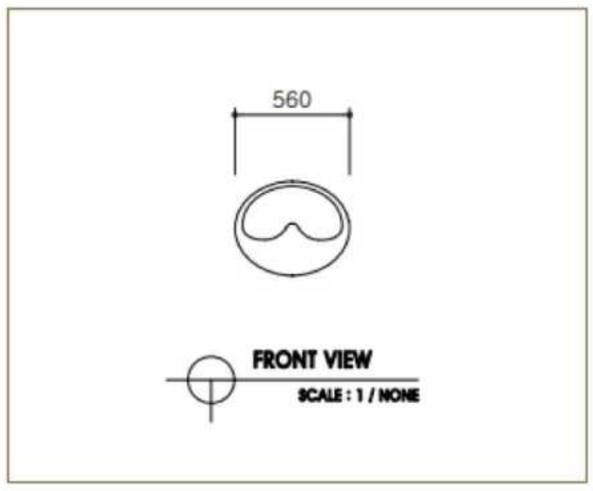

가구 Furniture

우리가 일상생활에서 사용하는 가구, 일상생활 뿐만아니라 다양한 공간에서 사용할 수 있도록 흔히 찾아볼 수 있는 디자인보다 더 눈에 띌 수 있는 특별한 가구들을 제작하고 있습니다.

제품 사양

제품 명	제품타입	제품코드	제품재질	제품색상	LED색상	제품규격(mm)			사용전압	소비전력
						W	D	H		
LED 체어	타입 4	GFF-04	PE	화이트	RGB	790	640	660	DC24V	8W
	타입 5	GFF-05				490	560	1050		
	타입 6	GFF-06 A타입				580	680	750		
		GFF-06 B타입				650	650	750		

4 LED 체어 - 타입4 GFF-04

제품도면

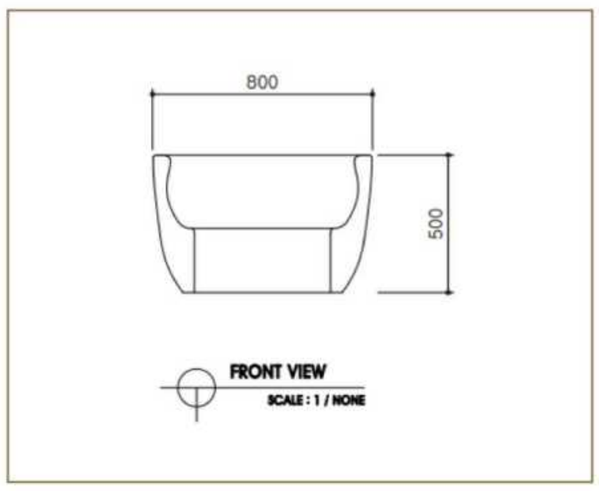

5 LED 체어 - 타입5 GFF-05

제품도면

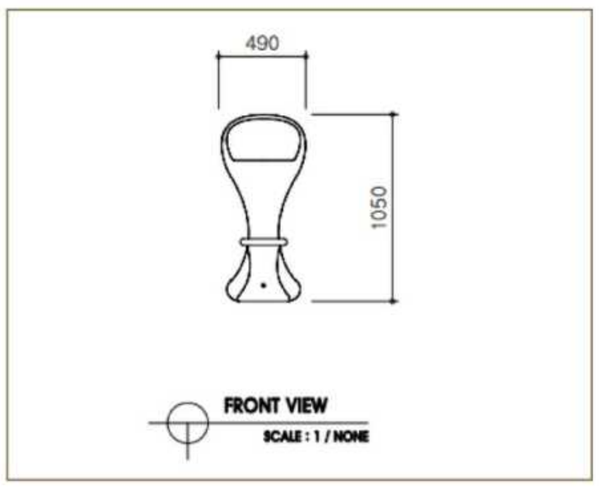

6 LED 체어 - 타입6 GFF-06

제품도면

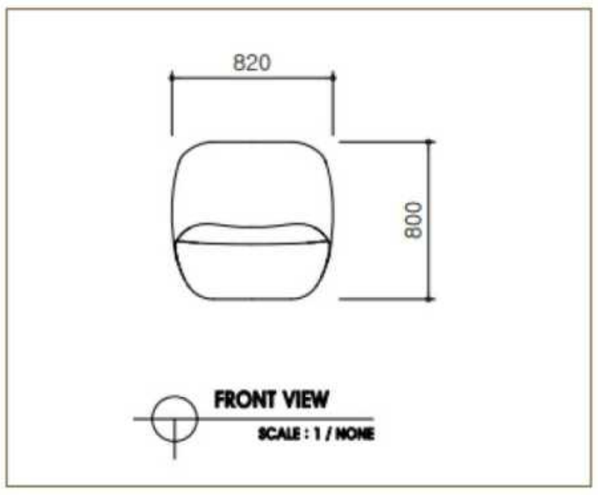

가구 Furniture

우리가 일상생활에서 사용하는 가구, 일상생활 뿐만아니라 다양한 공간에서 사용할 수 있도록 흔히 찾아볼 수 있는 디자인보다 더 눈에 띌 수 있는 특별한 가구들을 제작하고 있습니다.

제품 사양

구분	제품 명	제품타입	제품코드	제품재질	제품색상	LED색상	제품규격(mm)			사용전압	소비전력
							W	D	H		
1	LED 테이블	타입 1	GFF-07	PE	화이트	RGB	600		600	DC24V	8W
2		타입 2	GFF-08				600	600	400		
3		타입 4	GFF-10				600	600	560		

1 LED 테이블-타입1 GFF-07

제품도면

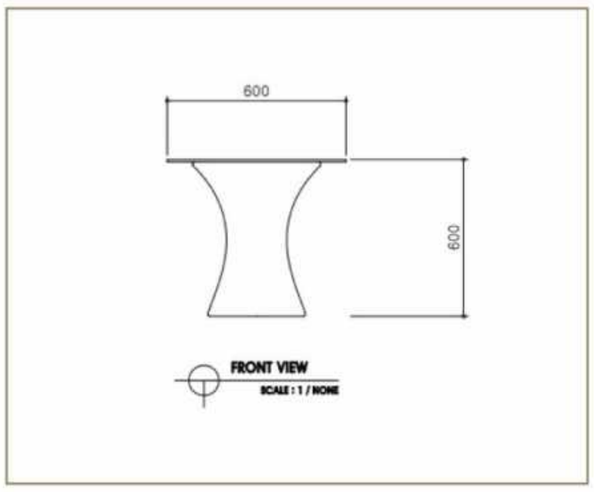

2 LED 테이블-타입2 GFF-08

제품도면

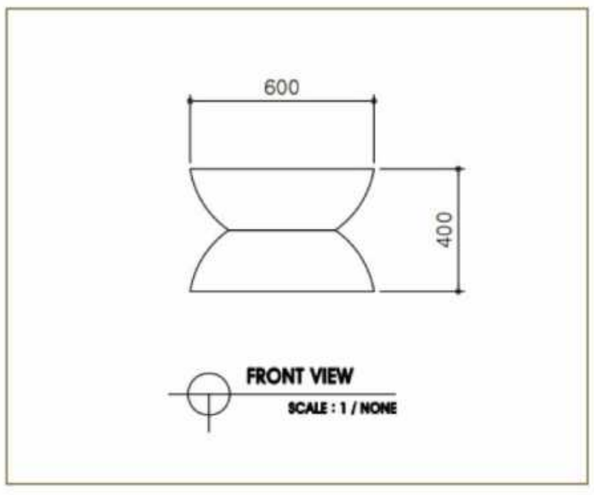

3 LED 테이블-타입4 GFF-10

제품도면

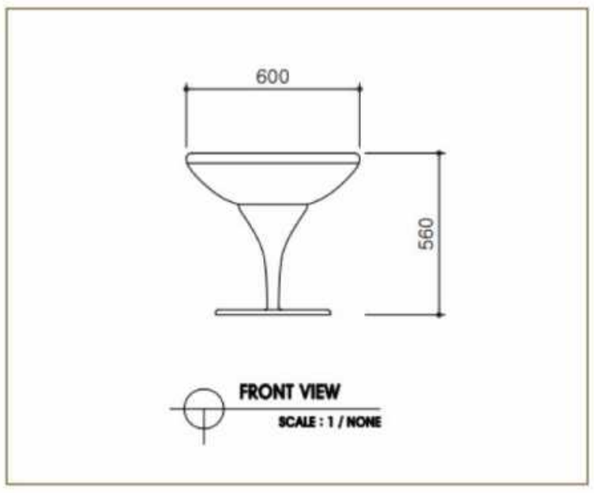

가구 Furniture

우리가 일상생활에서 사용하는 가구, 일상생활 뿐만아니라 다양한 공간에서 사용할 수 있도록 흔히 찾아볼 수 있는 디자인보다 더 눈에 띌 수 있는 특별한 가구들을 제작하고 있습니다.

제품 사양

제품명	그네의자
제품코드	GFF-S-01
제품규격(mm)	(W)1750 x (D)1230 x (H)1840
제품색상	화이트
제품재질	METAL

제품 도면

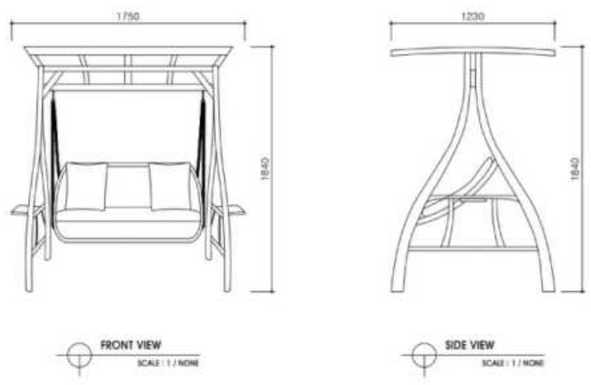

파고라 Pergola

심플한 형태와 고품격 디자인은 정원과 테라스, 발코니, 수영장 및 기타 야외 레저장소와 완벽하게 조화를 이룹니다.
모든 현대적인 야외 레저 공간과 자연환경에 최선에 선택이 될 것 입니다.

제품 사양

구분	제품 명	제품코드	제품재질	제품색상	제품규격(mm)		
					W	D	H
1	파고라	GFP-01	Aluminum	브라운	3000	3000	3000
2		GFP-02	Steel		3600	3600	3000

1 파고라 GFP-01

2 파고라 GFP-02

데크 Deck

합리적인 비용과 최적화된 디자인의 데크로 문제점을 개선하고 시공분야의 혁신을 이끌고 있습니다.

제품특징

주로 목재를 사용하여 시공되며, 천연목재, 방부목재, 합성목재 등의 다양한 재료가 사용됩니다. 데크의 재료 선택은 시공 위치의 특성에 따라 결정됩니다.

설치 시 중점사항

데크 설치시 중점사항으로는 기초설치, 난간설치, 계단설치등이 있습니다.

기초 설치 데크의 안정성은 기초에 크게 의존합니다. 따라서, 기초는 충분히 견고하게 설치되어야 합니다.
기초는 주로 각파이프로 구성되며 파이프 두께 및 간격 등이 고려되어야 하며 지지 기반은 콘크리트로 구성되어야 안전합니다.

난간 설치 데크의 난간은 안전을 위해 중요합니다. 특히 가정에 어린이나 애완동물이 있는 경우에는 더욱 중요합니다.
난간은 모든 면에서 적어도 200파운드 (약 91kg)의 압력을 지탱할 수 있을 만큼 강하고 안정적이어야 합니다.

계단 설치 데크에 계단을 설치할 때는 안전성이 중요합니다. 계단은 충분한 폭을 가지고 있어야 하며, 미끄럼 방지 처리가 필요합니다.
이는 계단을 이용하는 사람들이 안전하게 이동할 수 있도록 하기 위함입니다.
또한 계단의 높이와 깊이는 균등하게 설계되어야 합니다.

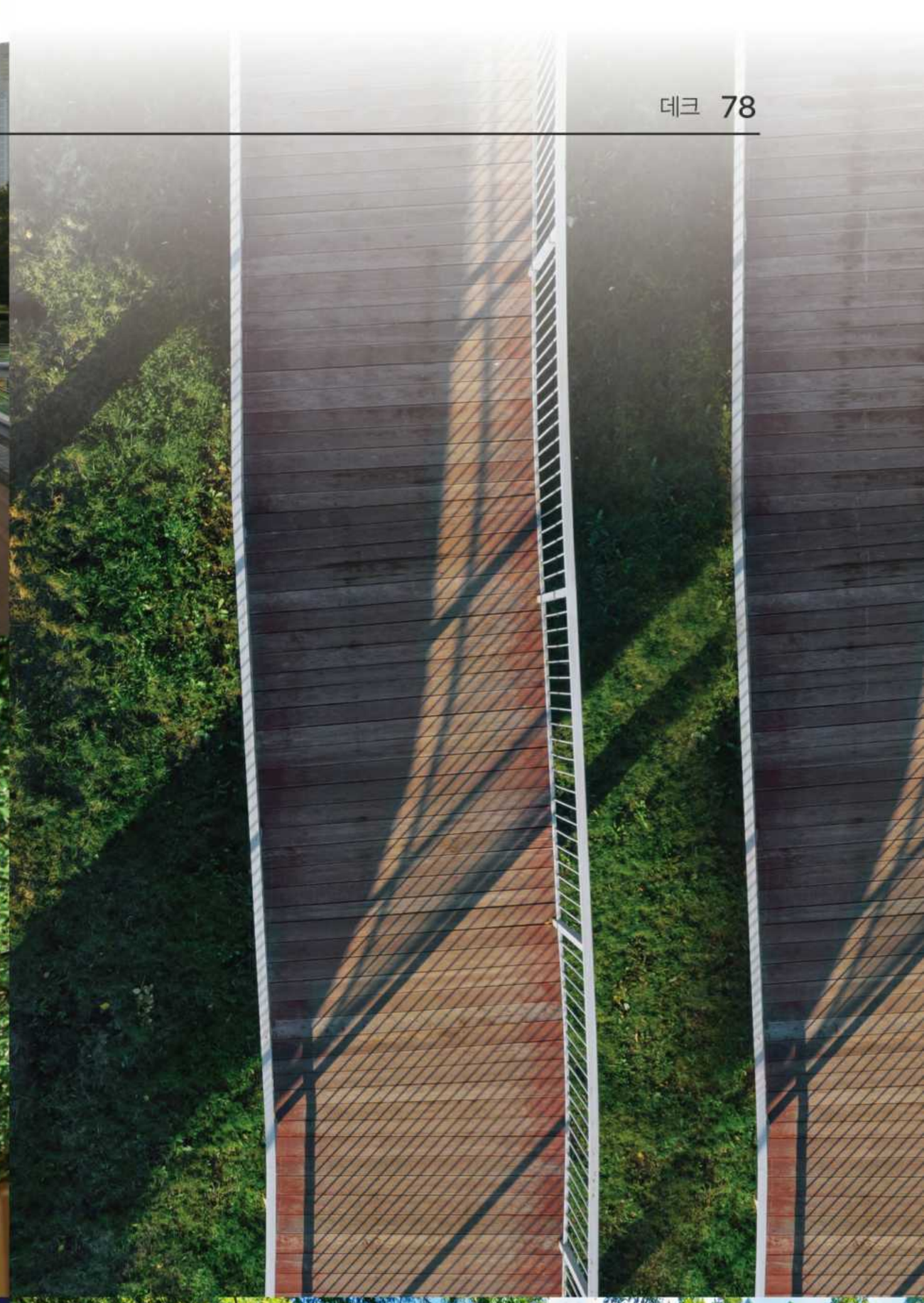

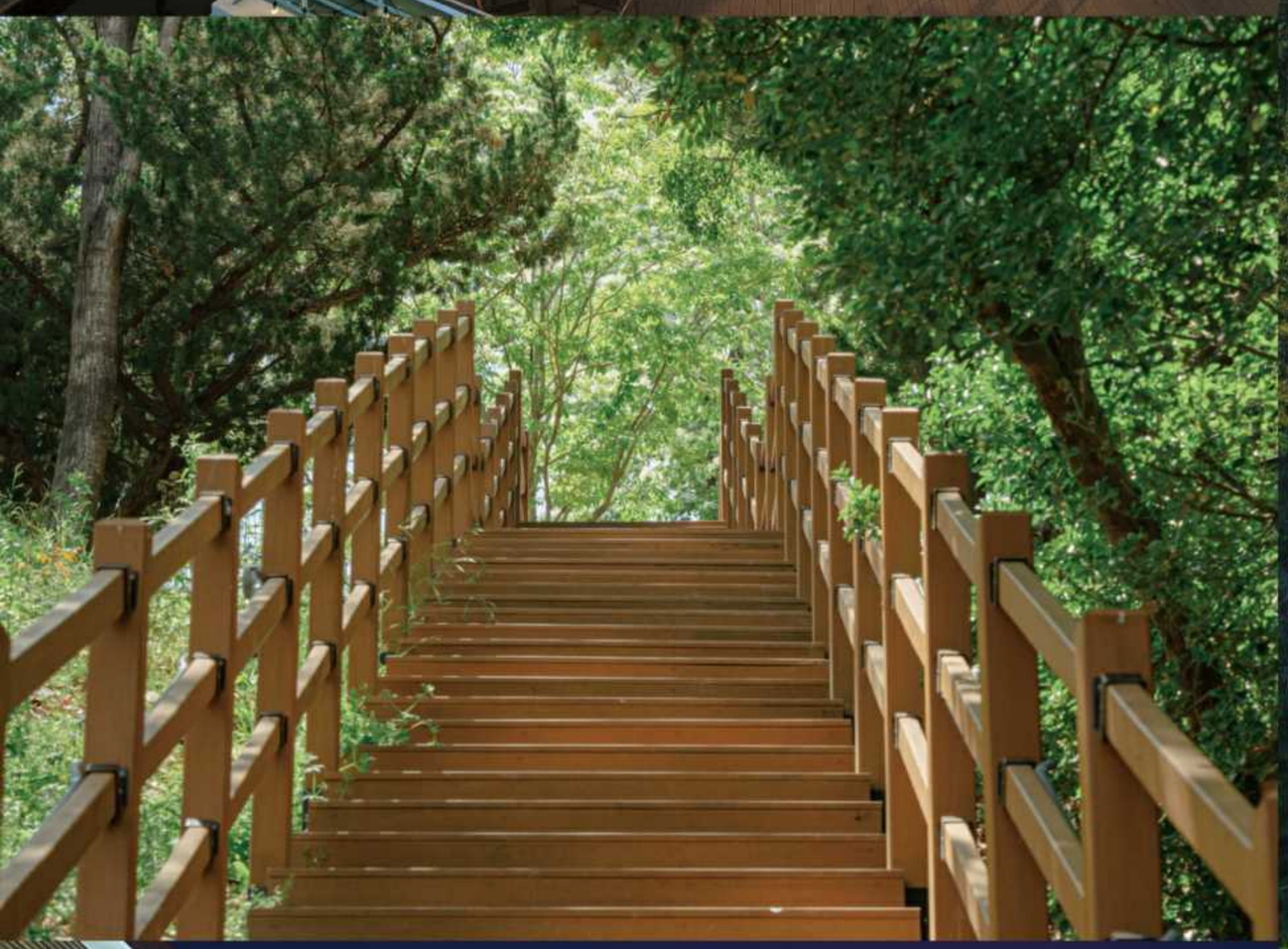

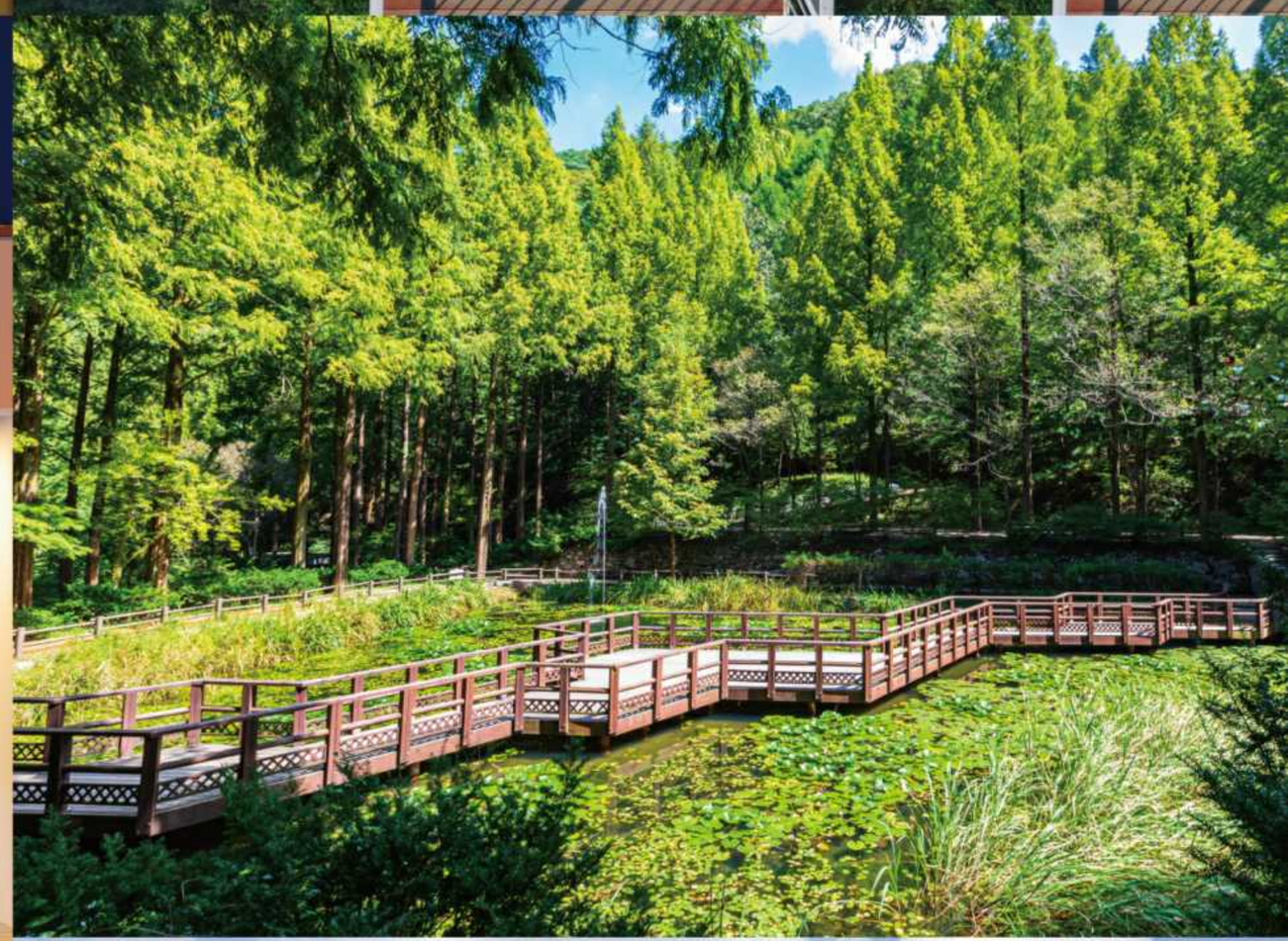

연못 pond

산, 계곡, 그리고 작은 연못의 자연경관을 소형화하여 살아 있는 듯한 산수화를 연출합니다.
자연과 어우러지며 숨 쉴 수 있는 공간을 조성하기 위해 지속적으로 연구하고 혁신을 추진하고 있습니다.

제품특징

연못은 자연이나 인공적으로 만들어진 작은 수역을 의미하며 다양한 생물과 식물이 살아가는 공간입니다.

설치 시 중점사항

연못 위치는 하루 종일 햇볕이 잘 드는 곳에 정하고, 바닥은 유기물이 없는 하상재료와 모래, 자갈을 사용합니다.
테두리는 큰 돌로 쌓는 것이 좋으며, 수질 관리를 위해 중심부로 갈수록 깊어지는 최대 1.5m 깊이의 수심을 유지합니다.
방수는 연못의 수질을 깨끗하게 유지하는데 중요하므로, 방수포를 깔고 고정하는 작업이 필수적입니다.

울타리 Fence

재산, 토지 또는 정원 주위에 배치되며, 그곳으로의 진입을 방지하고 거주자의 사생활을 보호하는 기능을합니다.
단순히 보호하는 것 외에도 아름답게 만드는 인테리어의 역할을 하기도 합니다.

제품특징

울타리는 단순히 토지 분리와 보안 제공을 넘어, 가정 내 안전을 보장하고 사생활을 보호하는 중요한 역할을 합니다.
아이들과 애완동물이 안전하게 놀 수 있는 환경을 만들어주고, 이웃이나 행인의 시선으로부터 사생활을 보호합니다.
더불어, 잘 디자인된 울타리는 주택의 미적 가치를 더하며, 개인의 취향과 집의 스타일을 반영할 수 있는 다양성을 제공합니다.

정원석 Garden Stone

측자갈이나 백자갈로 자연스럽게 연출할 수 있습니다. 관리가 용이하고 잔디와도 자연스러운 연출이 가능합니다.

제품특징

정원석은 그 자체로 아름다움을 지니고 있으며, 이는 정원이나 야외 공간에 자연스러운 느낌을 더해줍니다.
강력하고 내구성이 있어, 다양한 환경 조건에서도 오랫동안 그 아름다움을 유지할 수 있습니다. 또한 다양한 색상, 모양, 크기로 제작되며, 이를 통해 사용자의 개인적인 취향과 공간의 스타일에 맞게 선택할 수 있습니다. 정원석을 이용하여 정원 경로를 만들거나, 테라스를 꾸미거나, 심지어는 작은 연못 주변을 장식하는 데 사용될 수 있습니다.

IV

Landscape Structure

조경구조물

난간

석축, 옹벽

난간 Handrail

특정영역을 구분하거나 안전을 위해 사용하는 구조물입니다.

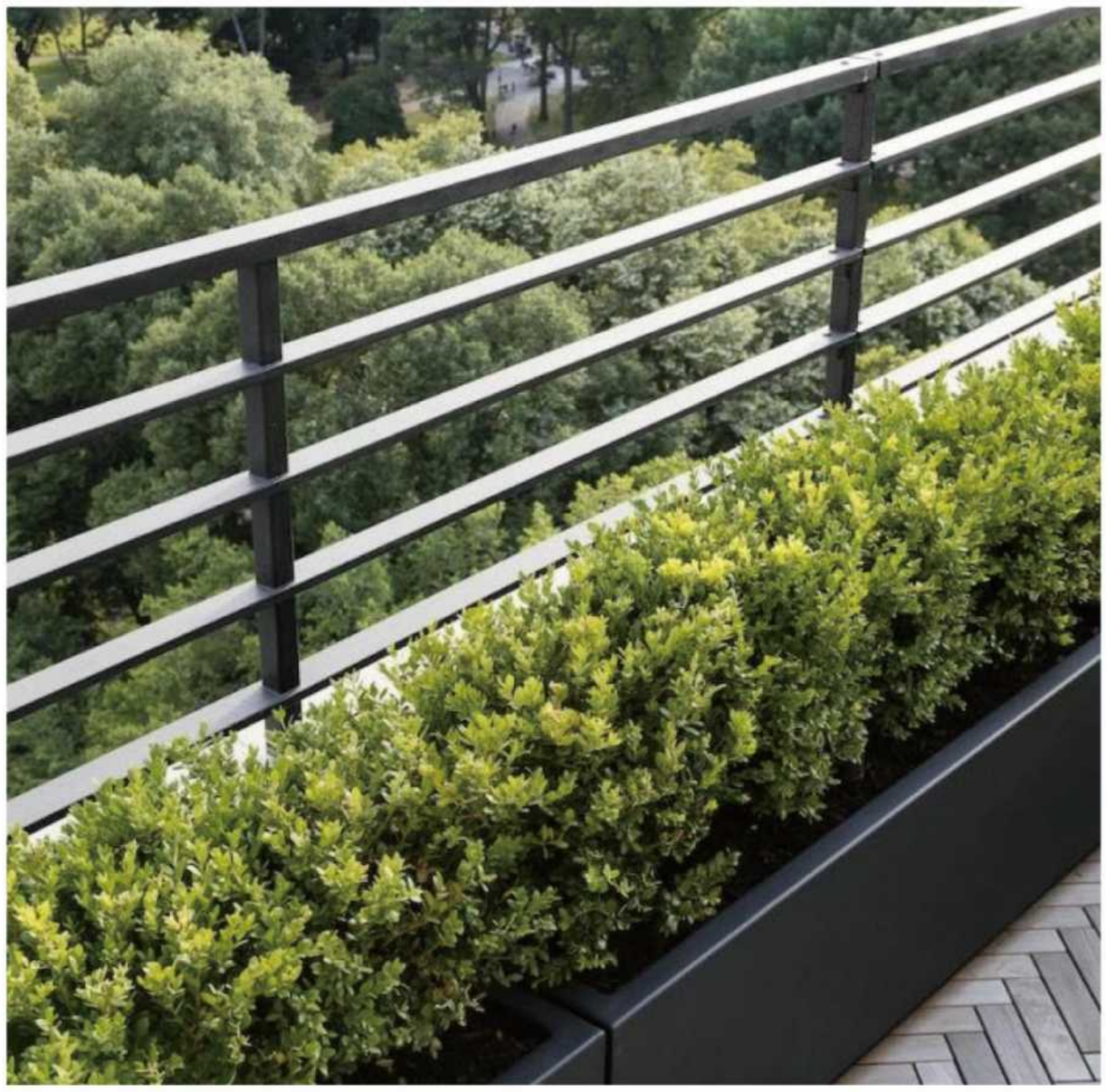

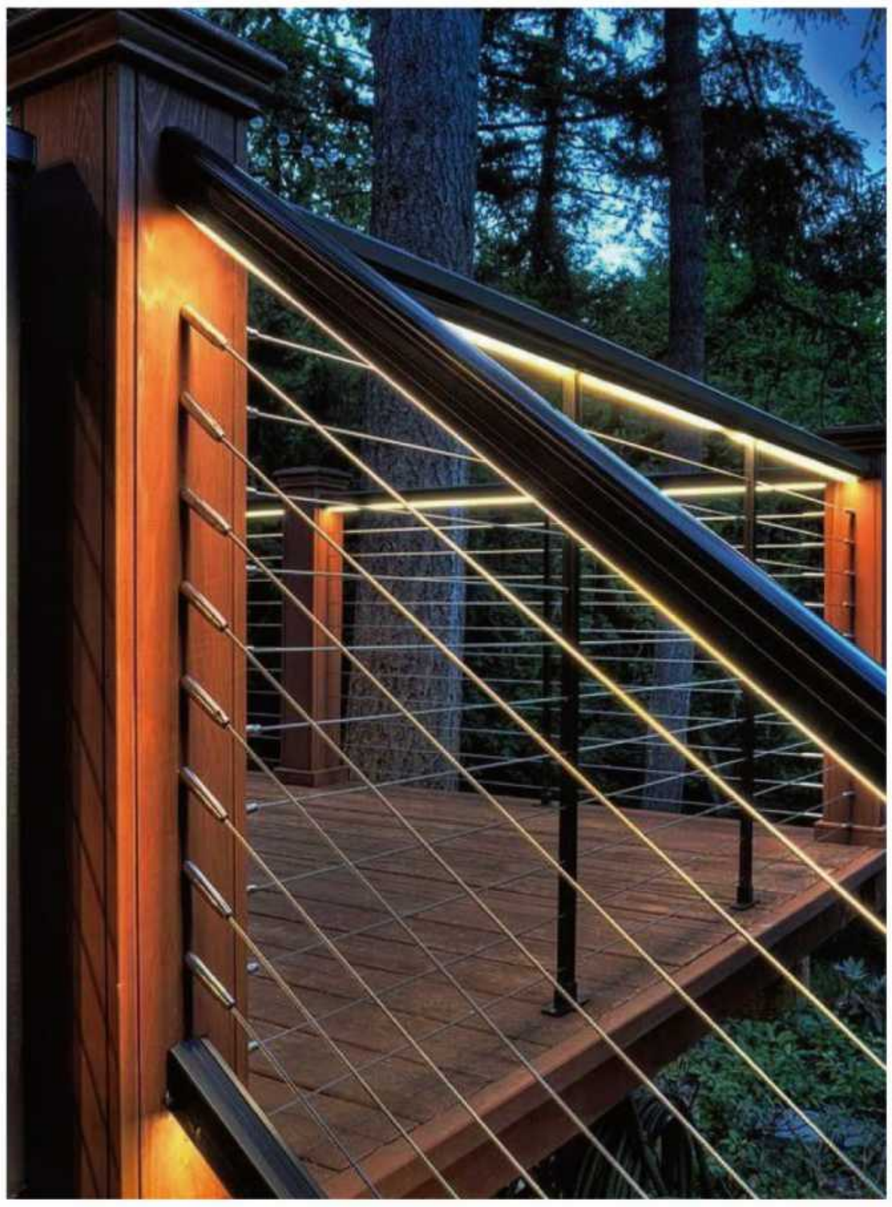

제품특징

난간은 건축물의 중요한 구성 요소로, 주로 낙상 방지를 위해 설치됩니다.
이는 특히 목탑, 정자, 누마루, 툇마루와 같이 단차가 있는 건축물의 끝단에 위치하게 됩니다. 다양한 재료로 만들어질 수 있지만,
가장 일반적으로 사용되는 재료는 목재와 석재로 목재 난간은 그 자체로 따뜻한 느낌을 주며, 자연스러운 분위기를 만들어냅니다.
목재는 가공하기 쉬우며, 다양한 색상과 마감 처리를 할 수 있어, 건축물의 전체적인 스타일과 잘 어울립니다.
석재 난간은 뛰어난 내구성과 변색이나 손상이 적으면서 자연의 느낌을 강조하며, 고요하고 평화로운 분위기를 만들어냅니다.
또한, 석재는 무거운 느낌을 주어, 안정감을 줄 수 있습니다

805
806
805

석축, 옹벽 Stonework, Retaining wall

석축은 돌을 쌓아 만든 구조물입니다. 옹벽은 작은 벽, 특정 영역을 구분할 때 사용하는 것입니다.

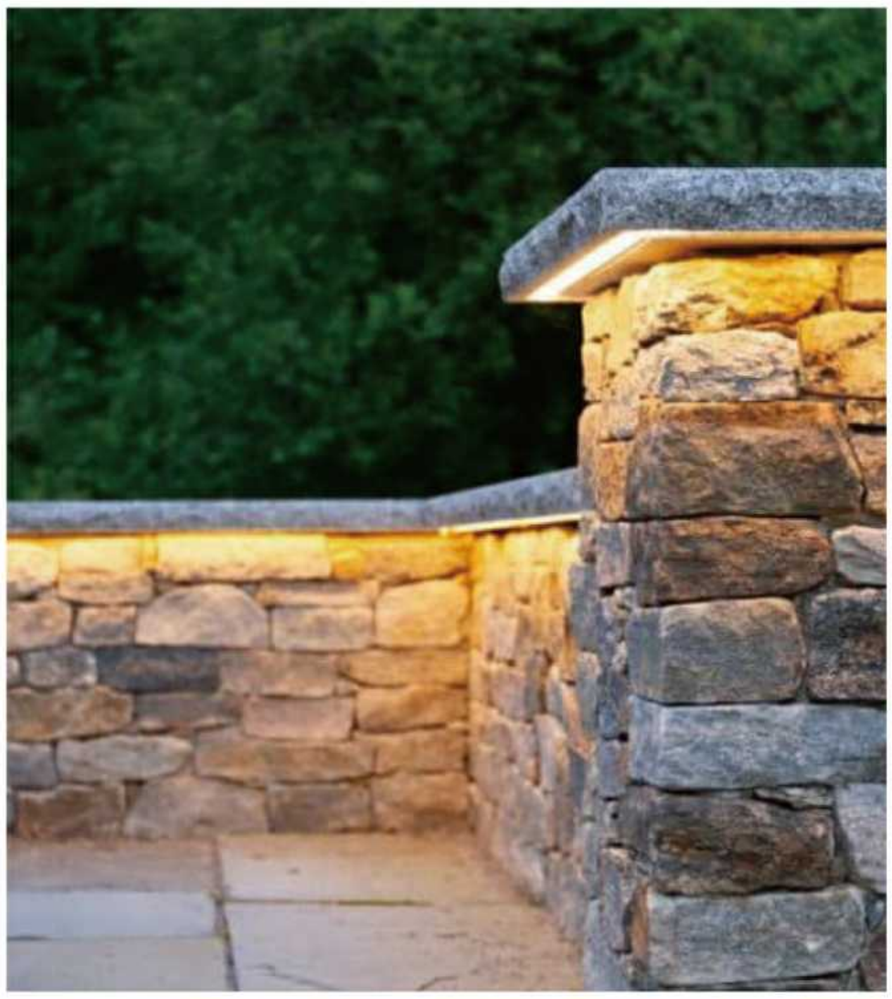

제품특징

석축은 자연 돌을 사용하여 만든 옹벽으로, 내구성이 뛰어나고 시간이 지나도 변함없는 자연스러운 미관을 제공합니다.
돌 사이의 틈새를 통해 자연스러운 배수가 이루어지며, 지형에 맞게 유연하게 설계할 수 있는 장점이 있습니다. 환경 친화적인 성질로 생태계 보존에도 기여하며, 초기 설치 비용은 높을 수 있지만 유지 보수 비용은 낮아 경제적입니다.

설치 시 중점사항

석축 설치 시 기초는 견고해야 하며, 부지가 구조물의 무게를 지탱할 수 있도록 지반 조사가 중요합니다.
또한, 석축 뒤에 물이 고이지 않도록 효과적인 배수 시스템을 설계해야 하며, 이는 벽에 가해지는 수압을 최소화하는 데 도움이 됩니다.
선택하는 돌은 날씨 변화에 견딜 수 있는 고품질의 재료여야 하며, 이는 석축의 내구성과 안정성을 보장합니다.
이 세 요소를 충실히 고려하면 석축은 안정적이고 오래 지속될 수 있으며, 장기적인 유지 관리 비용을 절감할 수 있습니다.

V

Landscape Sculptures

조경조형물

일반조형물

동물조형물

강

화

문

중앙사진관
나를찾는
선익문구사
화
재
아
행

일반조형물 General Sculpture

단순한 조명기기가 아닌 직접 앉을 수 있거나 유니크한 형태를 띄고 있는 조형물입니다. 안전을 최우선으로 튼튼하고 단단하게 설계가 되어 있습니다.

제품 사양

제품 명	제품코드	제품재질	제품색상	LED색상	제품규격(mm)			사용전압	소비전력	제품구성
					W	D	H			
LED 볼라이트	GSU-01	PE	백색	3000K / 6000K / RGB **(택1)**	300	300	300	DC24V	5W	**[연결방식]** -전선형 / 충전형 **[고정방식]** -펙형 (펙 길이 26cm)
					400	400	400			
					500	500	500		8W	
					600	600	600			
					700	700	700		10W	
					800	800	800			

제품도면

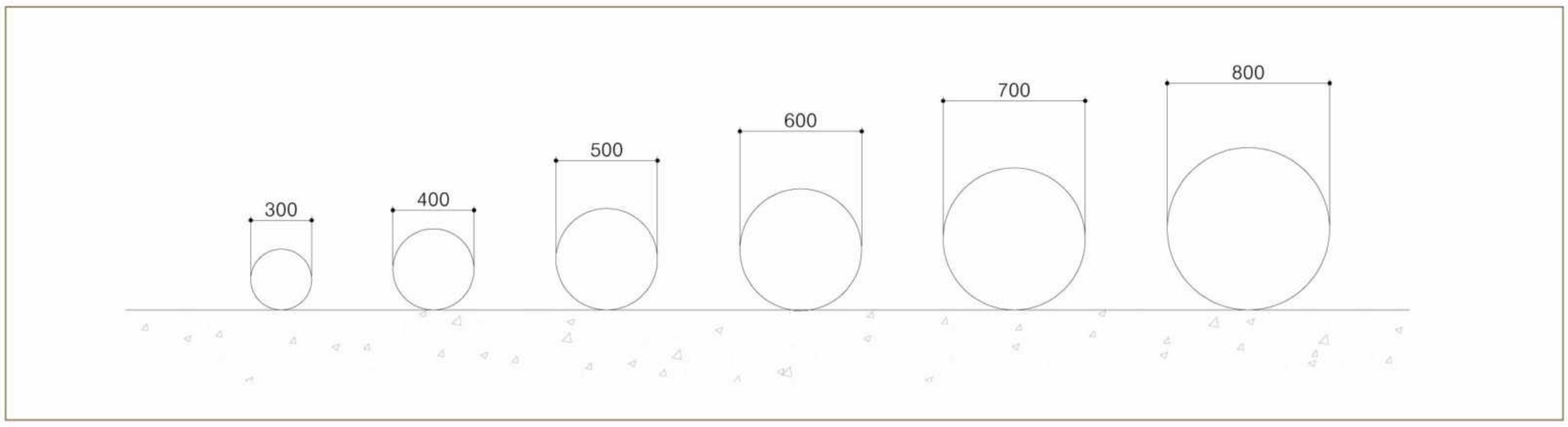

LED 볼라이트 GSU-01

Pampang Plaza

PROVENCE SQUARE

일반조형물 General Sculpture

단순한 조명기기가 아닌 직접 앉을 수 있거나 유니크한 형태를 띄고 있는 조형물입니다. 안전을 최우선으로 튼튼하고 단단하게 설계가 되어 있습니다.

제품 사양

제품 명	제품코드	제품재질	제품색상	LED색상	제품규격(mm)			사용전압	소비전력	제품구성
					W	D	H			
LED 큐브	GSU-02	PE	백색	3000K / 6000K / RGB **(택1)**	300	300	300	DC24V	5W	**[연결방식]** -전선형 / 충전형 **[고정방식]** -펙형 (펙 길이 26cm)
					400	400	400			
					500	500	500		8W	
					600	600	600			
					700	700	700		10W	
					800	800	800			

제품도면

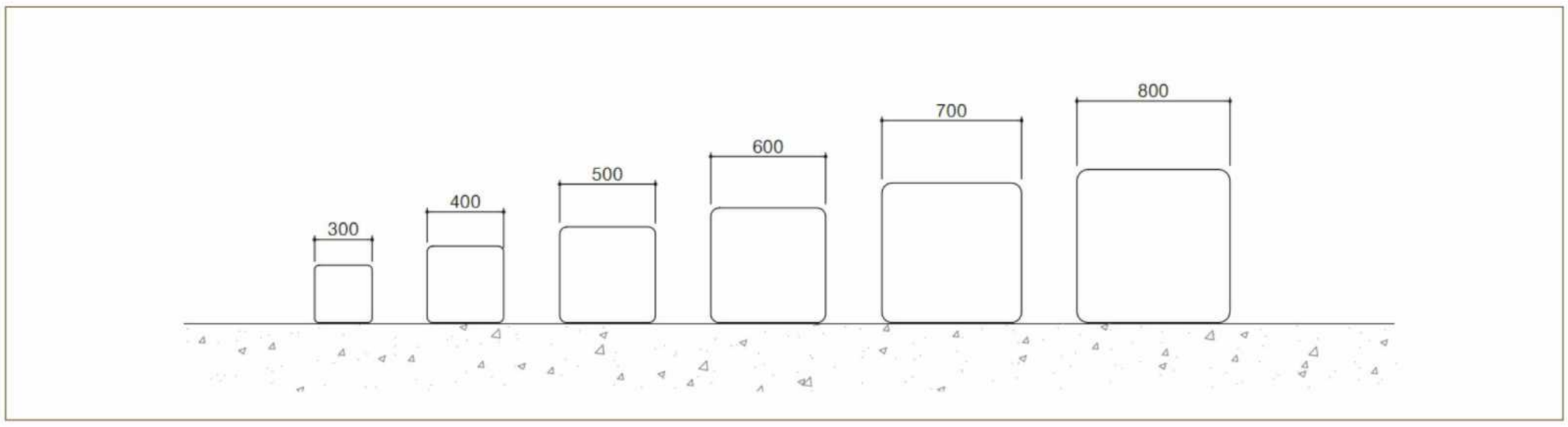

LED 큐브 GSU-02

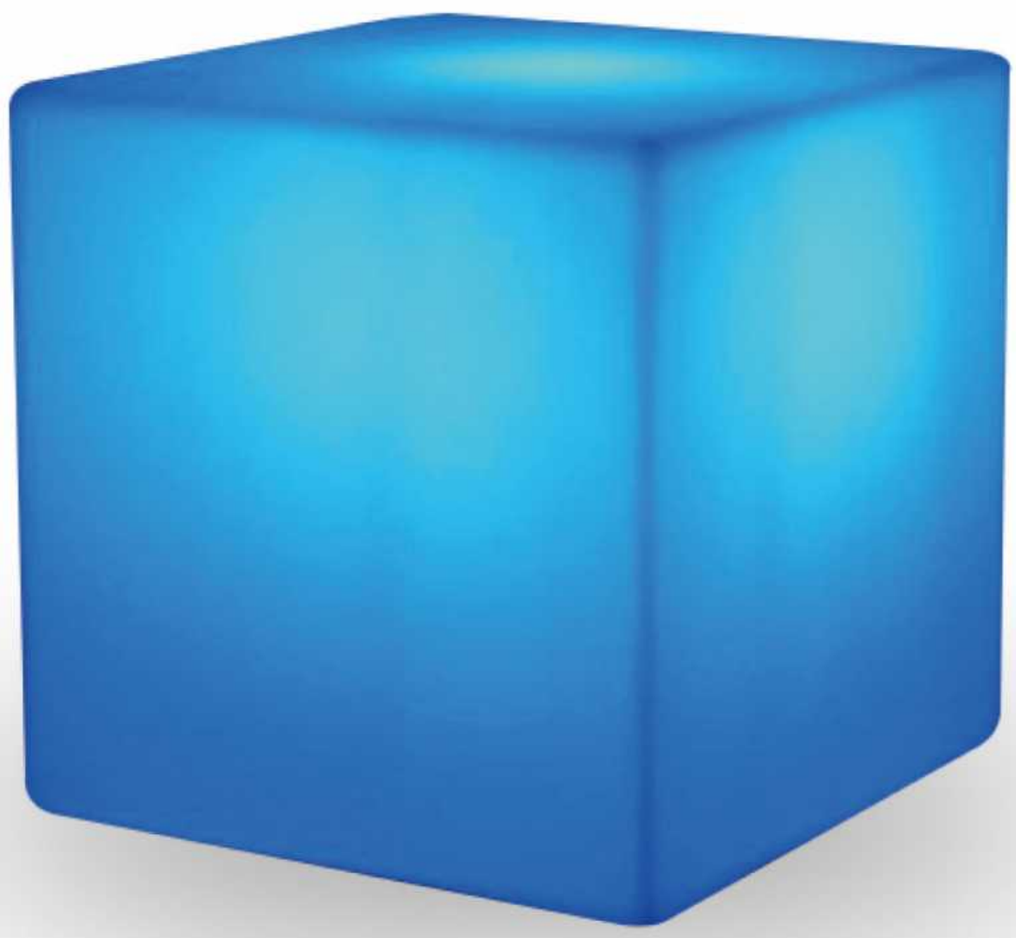

일반조형물 General Sculpture

단순한 조명기기가 아닌 직접 앉을 수 있거나 유니크한 형태를 띄고 있는 조형물입니다. 안전을 최우선으로 튼튼하고 단단하게 설계가 되어 있습니다.

제품 사양

제품명	LED 에그
제품코드	GSU-03
제품규격(mm)	(Ø)430~1160 x (H)600~1600
사용전압	DC 24V
소비전력	5~10W
제품색상	화이트
LED색상	3000K / 6000K / RGB
제품재질	PE

제품 도면

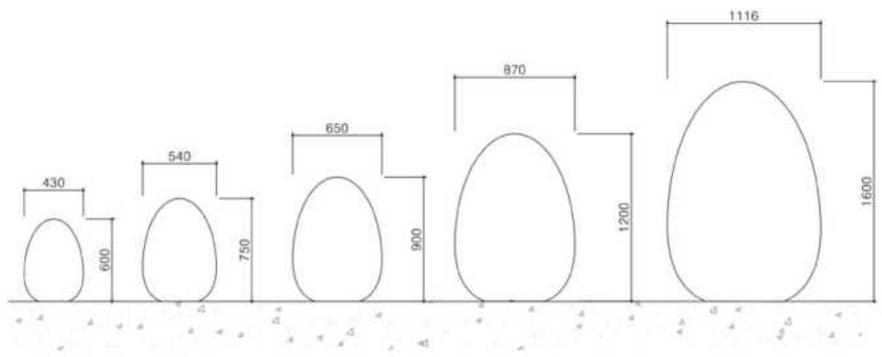

DONGYEONG TOUR

일반조형물 General Sculpture

단순한 조명기기가 아닌 직접 앉을 수 있거나 유니크한 형태를 띄고 있는 조형물입니다. 안전을 최우선으로 튼튼하고 단단하게 설계가 되어 있습니다.

제품 사양

구분	제품 명	제품코드	제품색상	LED색상	제품규격(mm)			사용전압	소비전력	제품구성
					W	D	H			
1	LED 달	GSU-04	백색	3000K / 6000K / RGB	1500	350	1200	DC24V	12W	[연결방식] -전선형 / 충전형 [고정방식] -펙형 (펙 길이 26cm)
					2000	600	1900			
					2700	620	2100		15W	
2	LED 별	GSU-05			200	200	70		10W	

1 LED 달 GSU-04

제품도면

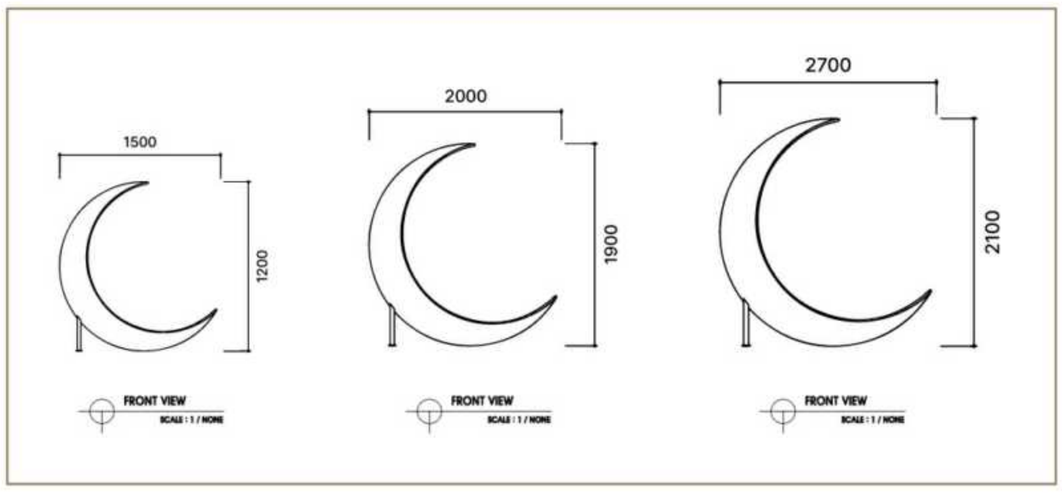

2 LED 별 GSU-05

제품도면

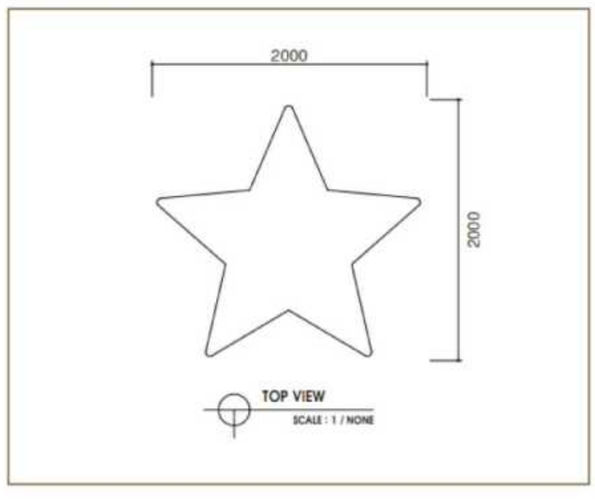

소화기
CHICKEN

일반조형물 General Sculpture

단순한 조명기기가 아닌 직접 앉을 수 있거나 유니크한 형태를 띄고 있는 조형물입니다. 안전을 최우선으로 튼튼하고 단단하게 설계가 되어 있습니다.

제품 사양

구분	제품 명	제품타입	제품코드	제품재질	제품색상	LED색상	제품규격(mm)			사용전압	소비전력
							W	D	H		
1	LED 구름	타입 1	GSU-06	PE	화이트	3000K / 6000K / RGB	700	390	300	DC24V	5W
2		타입 2	GSU-07				1450	800	420		12W

1 LED 구름 - 타입1 GSU-06

제품도면

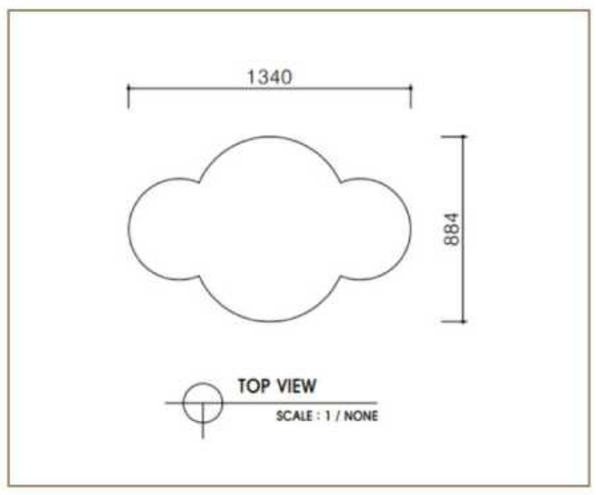

2 LED 구름 - 타입2 GSU-07

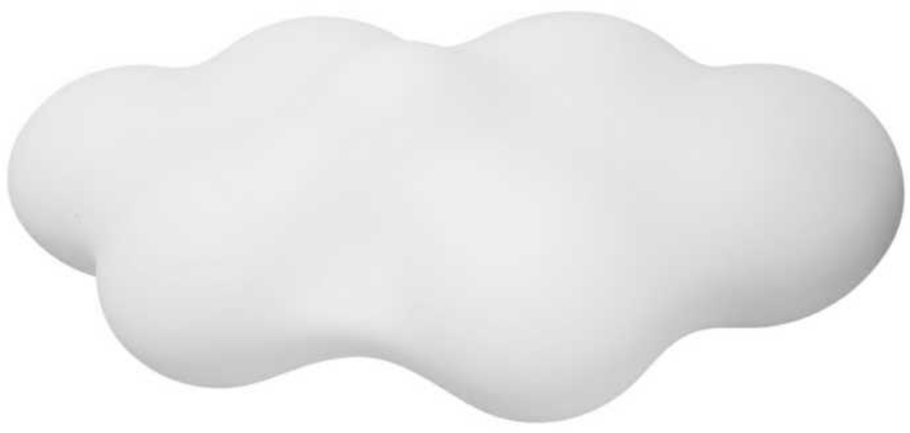

제품도면

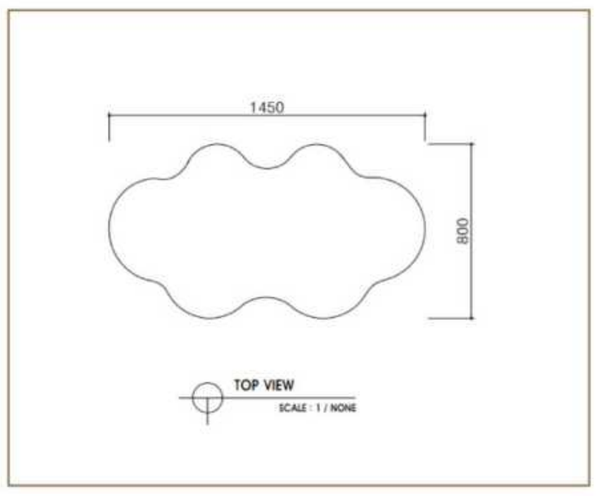

일반조형물 General Sculpture

단순한 조명기기가 아닌 직접 앉을 수 있거나 유니크한 형태를 띄고 있는 조형물입니다. 안전을 최우선으로 튼튼하고 단단하게 설계가 되어 있습니다.

제품 사양

제품명	LED시소
제품코드	GSU-08
제품규격(mm)	(W)2350 x (D)220 x (H)1400
사용전압	DC 24V
소비전력	15W
제품색상	화이트
LED색상	3000K / 6000K / RGB
제품재질	PE

제품 도면

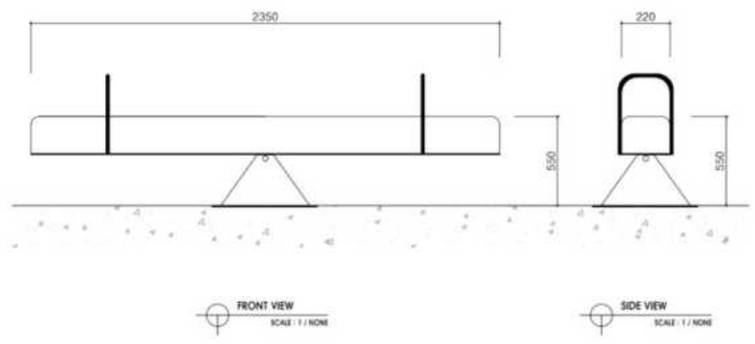

MINISTOP

일반조형물 General Sculpture

단순한 조명기기가 아닌 직접 앉을 수 있거나 유니크한 형태를 띄고 있는 조형물입니다. 안전을 최우선으로 튼튼하고 단단하게 설계가 되어 있습니다.

제품 사양

제품명	LED스윙
제품타입	링타입
제품코드	GSU-09-A
소비전력	12W
제품색상	백색(PE)
LED색상	3000K / 6000K / RGB
제품재질	PE
제품규격(mm)	(W)1450 x (D)450 x (H)1450
사용전압	DC 24V

제품 도면

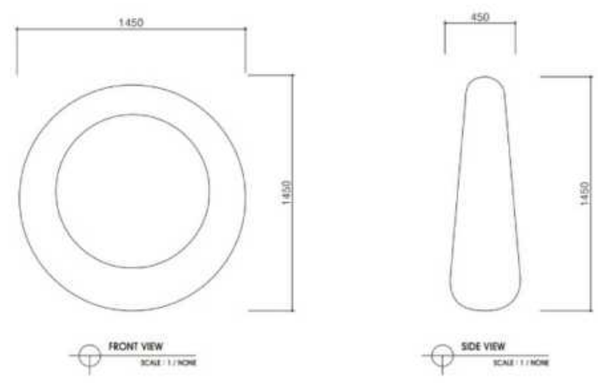

서울을 이끄는 송파
삼성생명
https://blog.naver.com/sk

일반조형물 General Sculpture

단순한 조명기기가 아닌 직접 앉을 수 있거나 유니크한 형태를 띄고 있는 조형물입니다. 안전을 최우선으로 튼튼하고 단단하게 설계가 되어 있습니다.

제품 사양

구분	제품 명	제품타입	제품코드	제품재질	제품색상	LED색상	제품규격(mm)			사용전압	소비전력	제품구성
							W	D	H			
1	LED 스윙	물방울타입	GSU-09-B	PE	백색	3000K / 6000K / RGB	1450	450	1450	DC24V	12W	[연결방식] -전선형 / 충전형
2		삼각형타입	GSU-09-C				1400	400	1400			
3		하트타입	GSU-09-D				1900	400	1700			

1 LED 스윙 - 물방울타입 GSU-09-B

제품도면

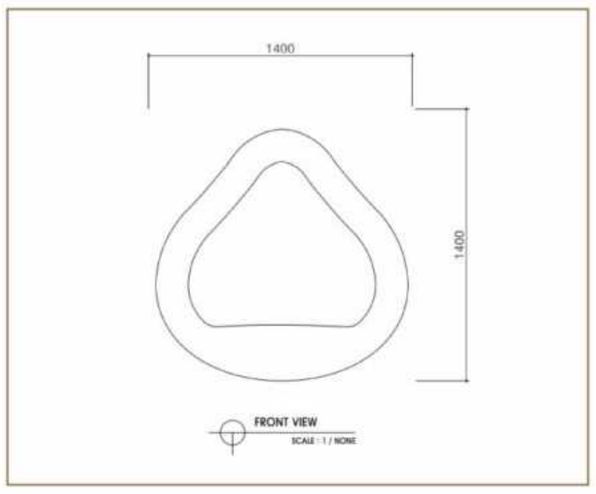

2 LED 스윙 - 삼각형타입 GSU-09-C

제품도면

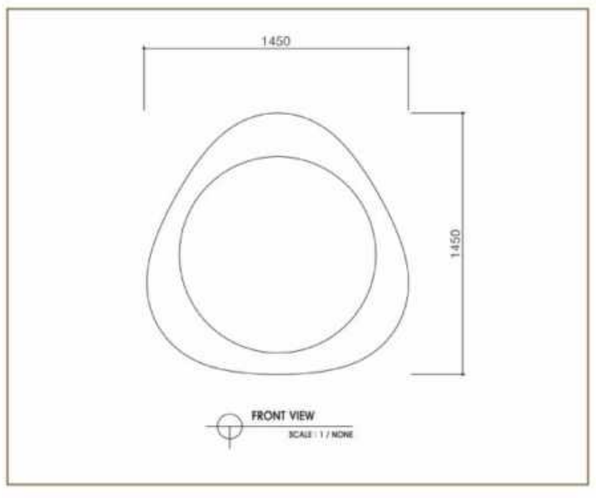

3 LED 스윙 - 하트타입 GSU-09-D

제품도면

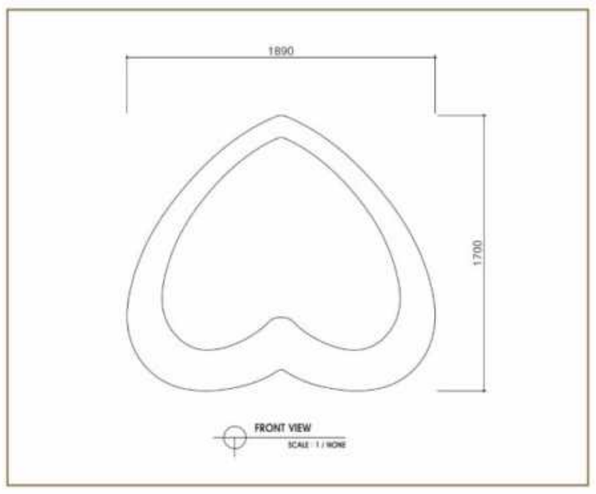

Happy New Year

일반조형물 General Sculpture

단순한 조명기기가 아닌 직접 앉을 수 있거나 유니크한 형태를 띄고 있는 조형물입니다. 안전을 최우선으로 튼튼하고 단단하게 설계가 되어 있습니다.

제품 사양

구분	제품 명	제품타입	제품코드	제품재질	제품색상	LED색상	제품규격(mm)			사용전압	소비전력
							W	D	H		
1	LED 나무그루터기	타입1	GSU-10-A	FRP	우드	3000K	320		450	DC12V	10W
2		타입2	GSU-10-B				320	320	400		
3		타입3	GSU-10-C				670	370	420		

1 LED 나무 그루터기-타입1 GSU-10-A

제품도면

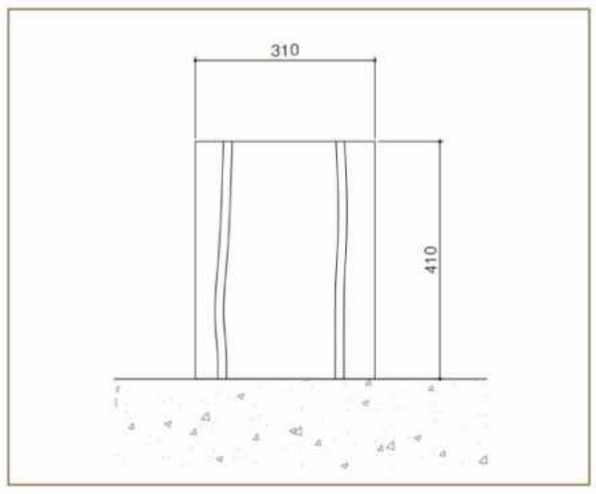

2 LED 나무 그루터기-타입2 GSU-10-B

제품도면

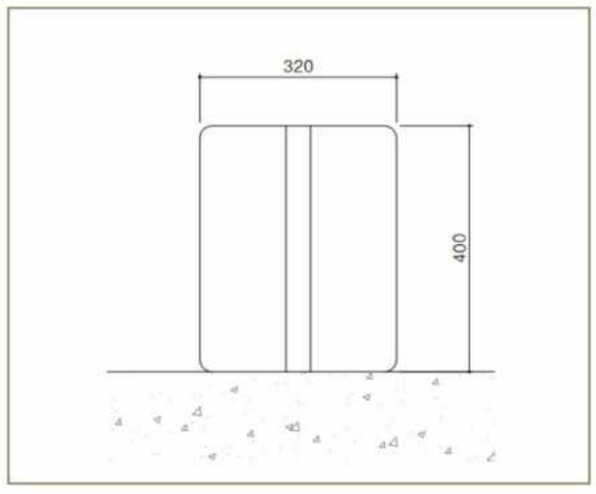

3 LED 나무 그루터기-타입3 GSU-10-C

제품도면

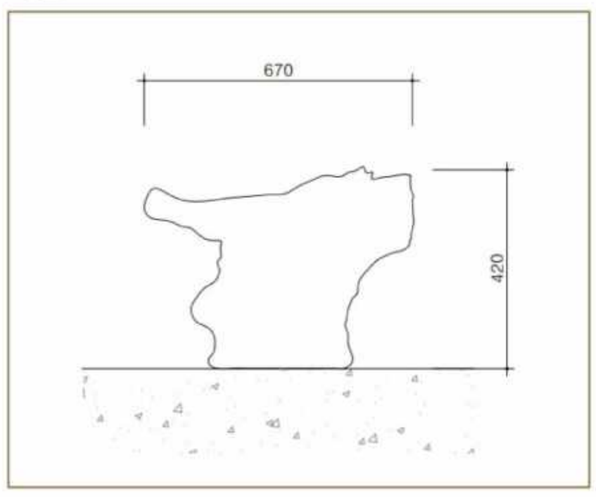

일반조형물 General Sculpture

단순한 조명기기가 아닌 직접 앉을 수 있거나 유니크한 형태를 띄고 있는 조형물입니다. 안전을 최우선으로 튼튼하고 단단하게 설계가 되어 있습니다.

제품 사양

구분	제품 명	제품타입	제품코드	제품재질	제품색상	LED색상	제품규격(mm)			사용전압	소비전력
							W	D	H		
1	LED 바위	타입1	GSU-11-A	FRP	우드	3000K	400	320	610	DC12V	20W
2		타입2	GSU-11-B				360	240	580		10W
3		타입3	GSU-11-C				240	170	210		10W

1 LED 바위-타입1 GSU-11-A

제품도면

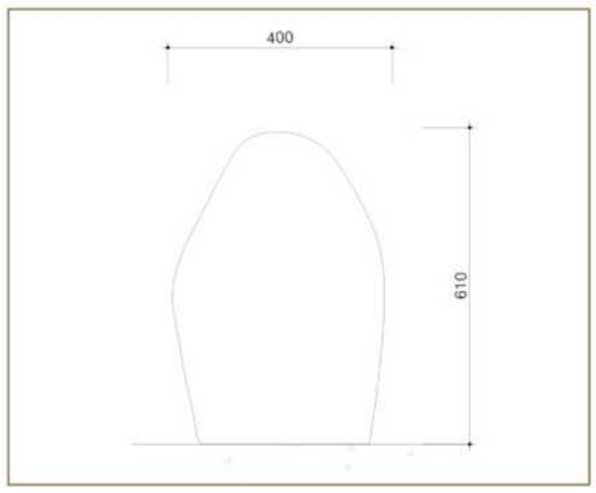

2 LED 바위-타입2 GSU-11-B

제품도면

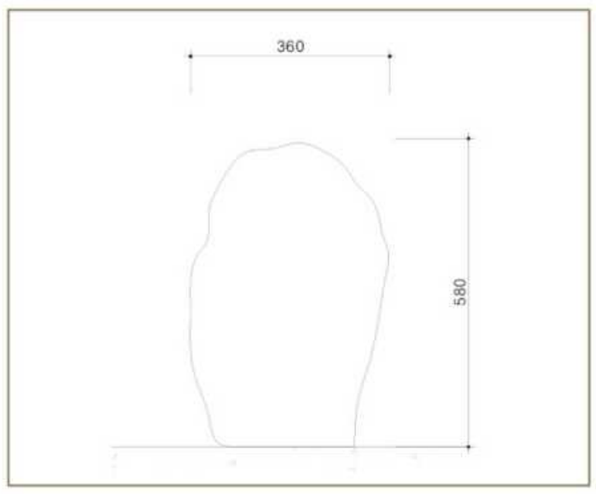

3 LED 바위-타입3 GSU-11-C

제품도면

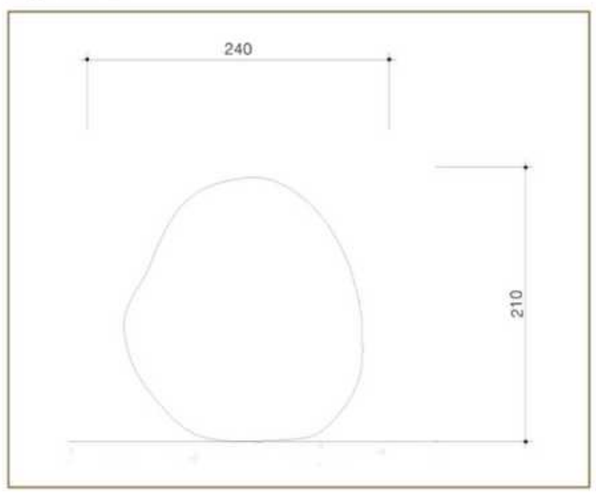

일반조형물 General Sculpture

단순한 조명기기가 아닌 직접 앉을 수 있거나 유니크한 형태를 띄고 있는 조형물입니다. 안전을 최우선으로 튼튼하고 단단하게 설계가 되어 있습니다.

제품 사양

제품명	LED민들레
제품코드	GSU-12
제품규격(mm)	(W)600, (W)800
제품색상	화이트
LED색상	3000K / 6000K / RGB
제품재질	아크릴
사용전압	DC24V
소비전력	56W, 100W

제품 도면

일반조형물 General Sculpture

단순한 조명기기가 아닌 직접 앉을 수 있거나 유니크한 형태를 띄고 있는 조형물입니다. 안전을 최우선으로 튼튼하고 단단하게 설계가 되어 있습니다.

제품 사양

제품명	LED 나비나무
제품코드	GSU-13
제품규격(mm)	(H)4000
제품색상	옐로우
LED색상	3000K / 6000K
제품재질	스텐
사용전압	AC220V
소비전력	100W

제품 도면

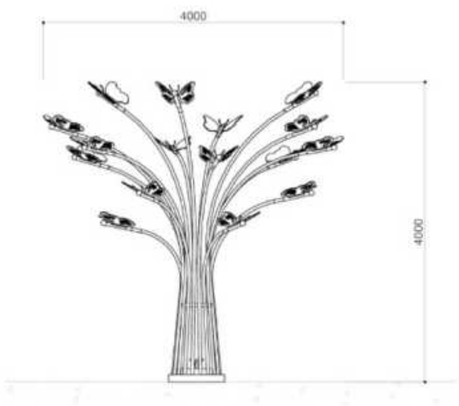

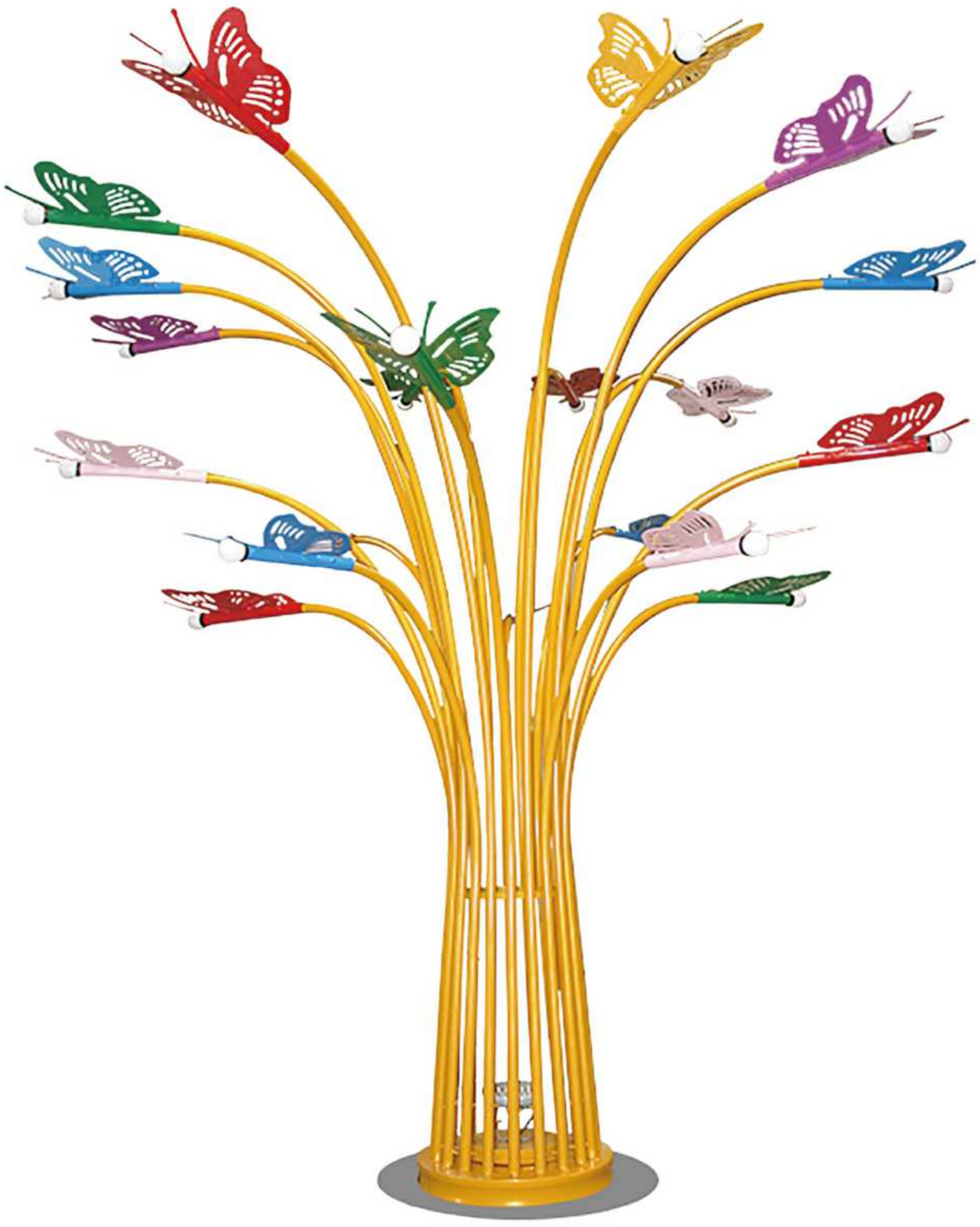

동물조형물 Animal Sculpture

LED 동물 조형물은 귀여운 모습을 띄고 있어 카페, 화단, 정원 어느 공간에 설치해도 잘 어울리며, 남녀노소에게 사랑받는 아이템입니다.

제품 사양

제품 명	제품타입	제품코드	제품재질	제품색상	LED색상	제품규격(mm) W	D	H	사용전압	소비전력
LED 토끼	타입 1	GSA-01-A(소)	PE	화이트	3000K / 6000K / RGB	260	140	270	DC24V	5W
		GSA-01-A(중)				450	250	530		
		GSA-01-A(대)				670	390	790		
	타입 2	GSA-01-B A타입	FRP		3000K	360	230	400		9W
		GSA-01-B B타입				330	230	410		
	타입 3	GSA-01-C A타입			3000K / 6000K / RGB	500	350	800	DC12V	35W
		GSA-01-C B타입				570	290	790		

1 LED 토끼-타입1 GSA-01-A

제품도면

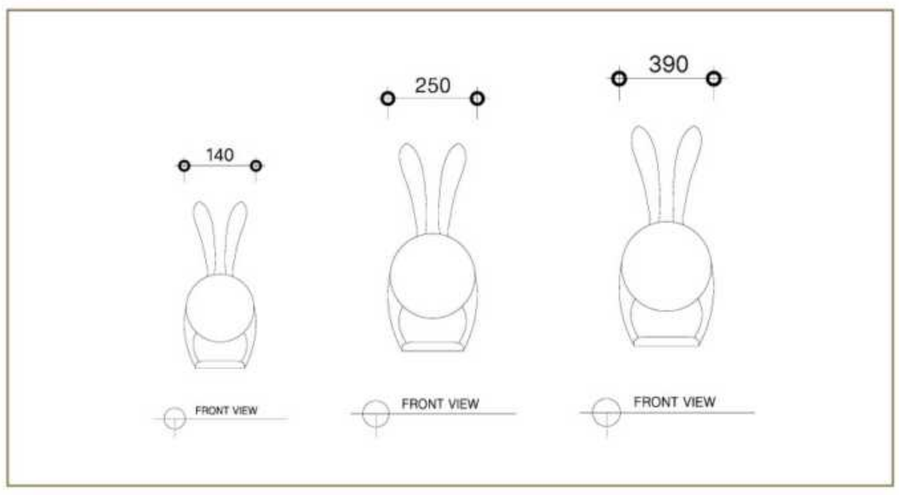

2 LED 토끼-타입2 GSA-01-B

A타입 B타입

제품도면

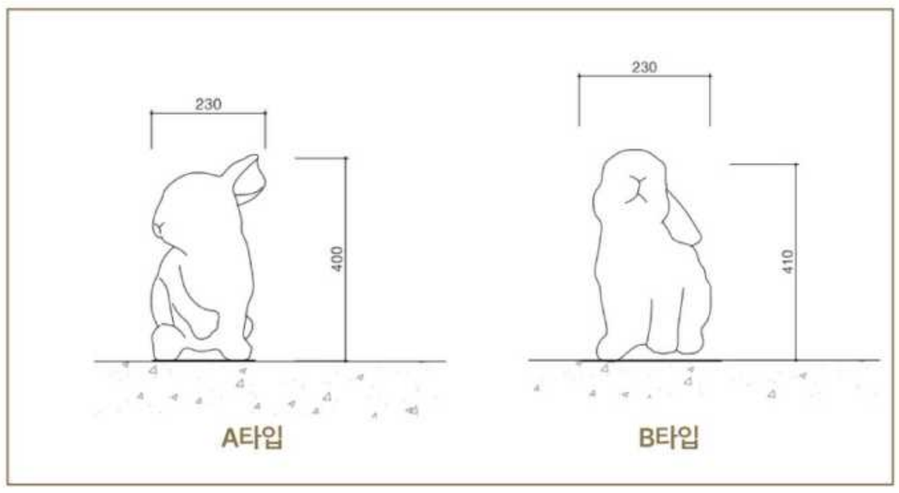

3 LED 토끼-타입3 GSA-01-C

A타입 B타입

제품도면

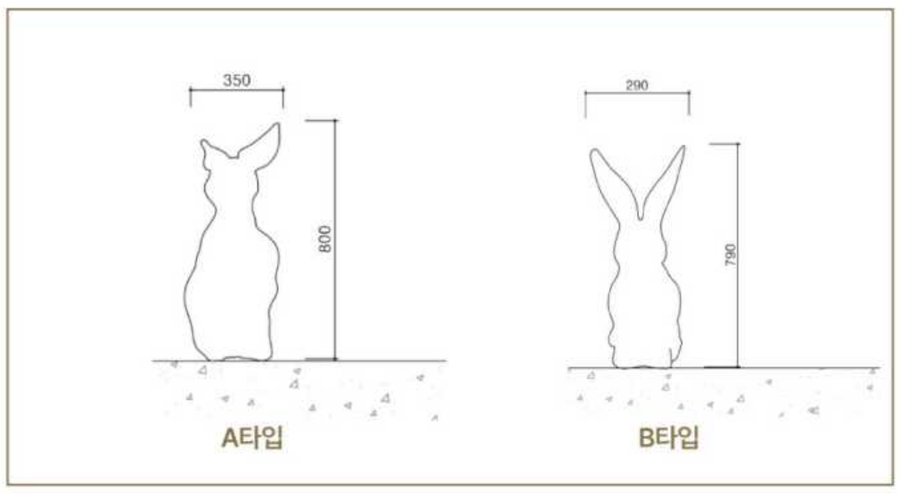

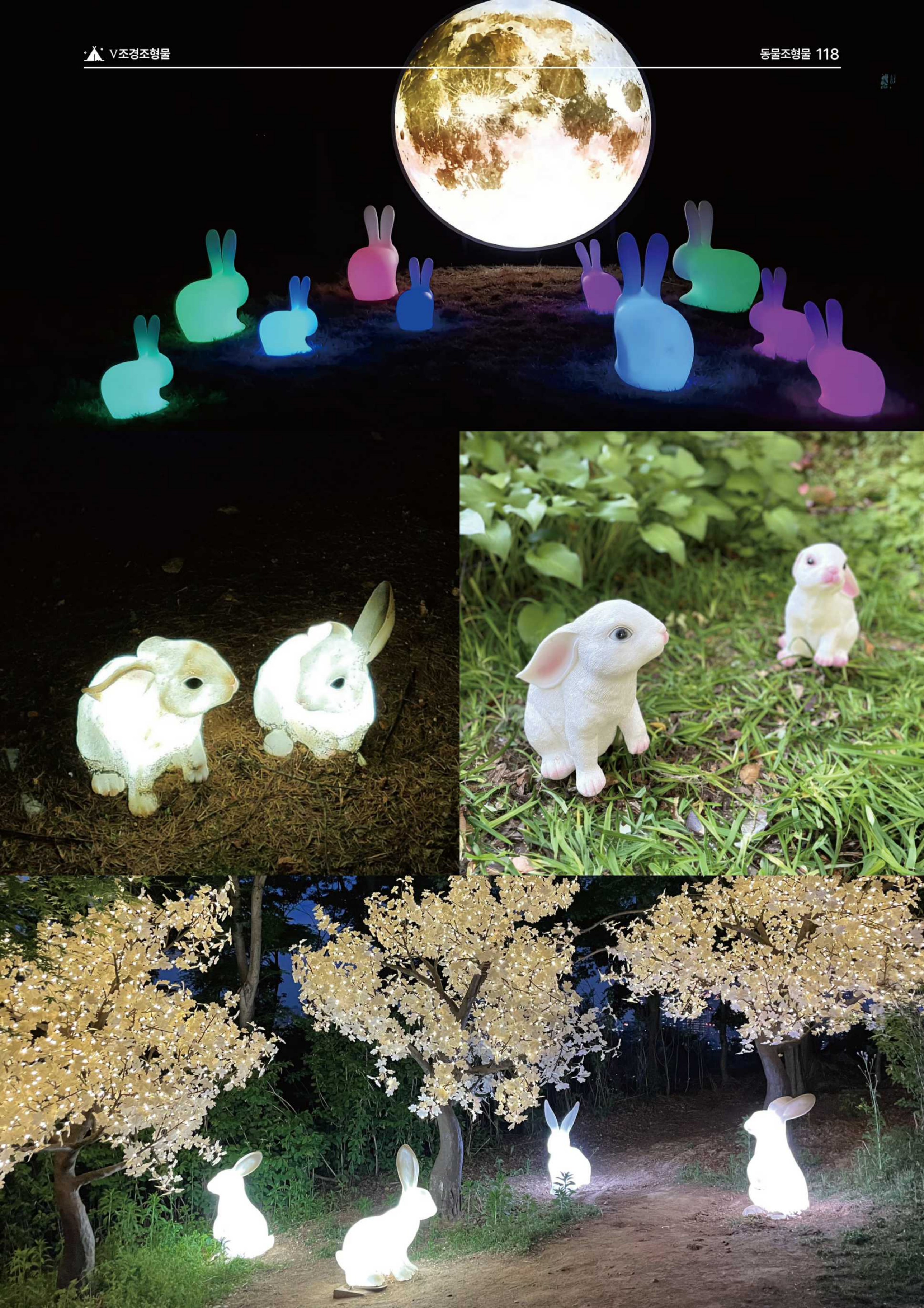

동물조형물 Animal Sculpture

LED 동물 조형물은 귀여운 모습을 띄고 있어 카페, 화단, 정원 어느 공간에 설치해도 잘 어울리며, 남녀노소에게 사랑받는 아이템입니다.

제품 사양

제품명	LED 다람쥐
제품코드	GSA-02
제품규격(mm)	A타입 (W)480 x (D)220 x (H)470
	B타입 (W)530 x (D)220 x (H)450
제품색상	갈색
LED색상	3000K
제품재질	FRP
사용전압	DC24V
소비전력	16W

제품 도면

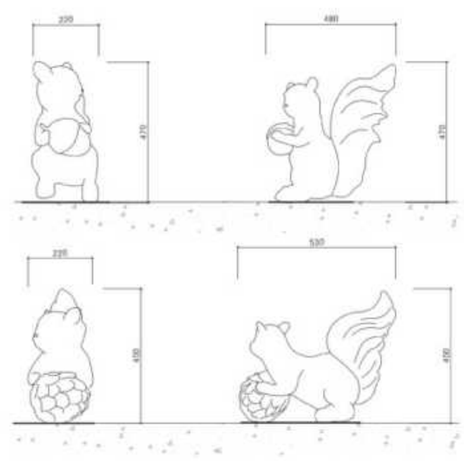

A타입

B타입

동물조형물 Animal Sculpture

LED 동물 조형물은 귀여운 모습을 띄고 있어 카페, 화단, 정원 어느 공간에 설치해도 잘 어울리며, 남녀노소에게 사랑받는 아이템입니다.

제품 사양

제품 명	제품타입	제품코드	제품재질	제품색상	LED색상	제품규격(mm)			사용전압	소비전력
						W	D	H		
LED 사슴	타입 1	GSA-03-A	FRP	화이트/ 옐로우	3000K	1200	700	1500	DC12V	120W
	타입2	GSA-03-B				1150	700	1220		80W
	타입3	GSA-03-C				600	300	700		60W

1 LED 사슴-타입1 GSA-03-A

제품도면

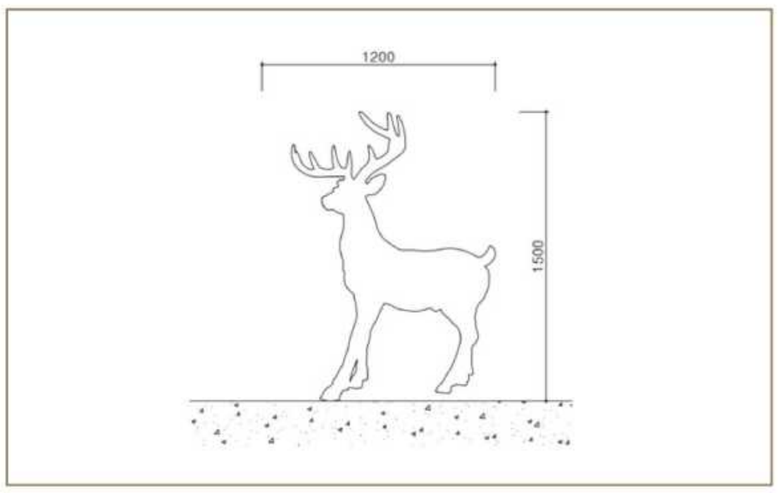

2 LED 사슴-타입2 GSA-03-B

제품도면

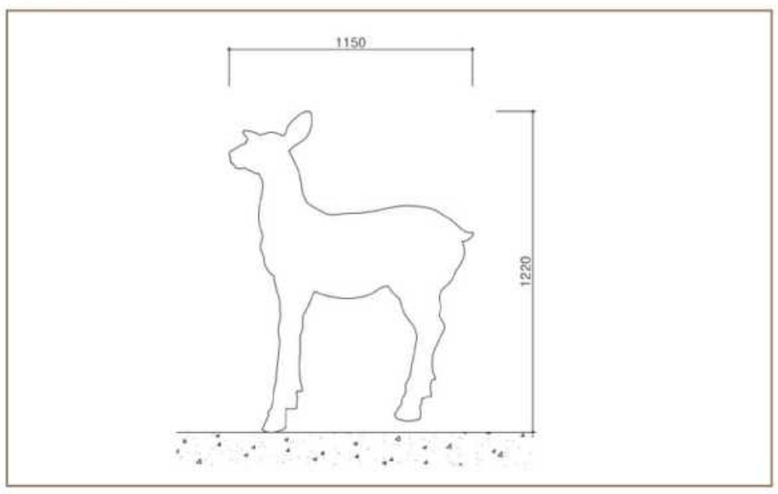

3 LED 사슴-타입3 GSA-03-C

제품도면

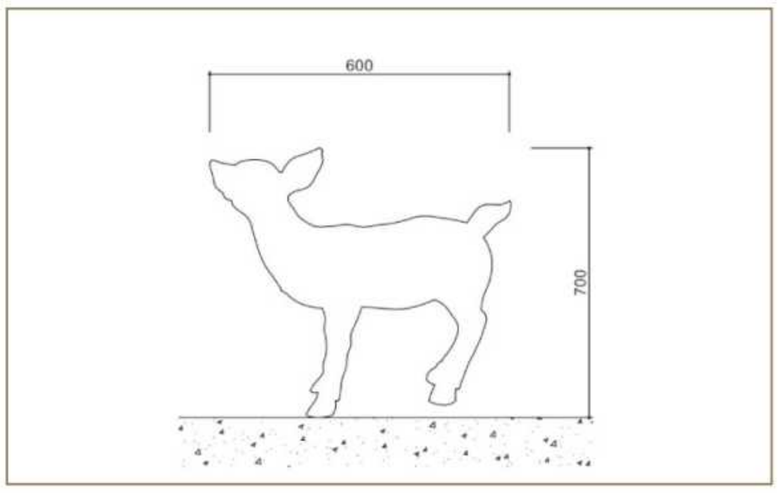

동물조형물 Animal Sculpture

LED 동물 조형물은 귀여운 모습을 띄고 있어 카페, 화단, 정원 어느 공간에 설치해도 잘 어울리며, 남녀노소에게 사랑받는 아이템입니다.

제품 사양

구분	제품 명	제품타입	제품코드	제품재질	제품색상	제품규격(mm)		
						W	D	H
1	토끼조형물	타입1	GSA-06-A	FRP	화이트 / 핑크 / 옐로우 / 블루	930	350	770
2		타입2	GSA-06-B			700	450	750
3		타입3	GSA-06-C			770	460	750
4		타입4	GSA-06-D			500	420	900
5		타입5	GSA-06-E			600	450	860

토끼조형물

1 타입1 GSA-06-A

제품도면

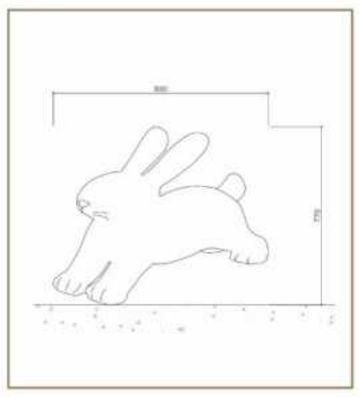

2 타입2 GSA-06-B

제품도면

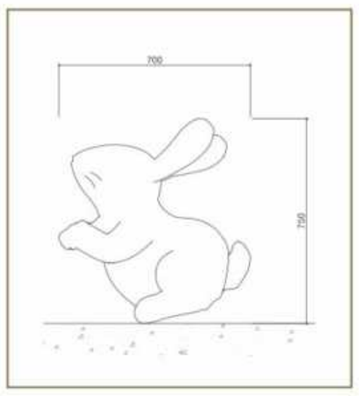

3 타입3 GSA-06-C

제품도면

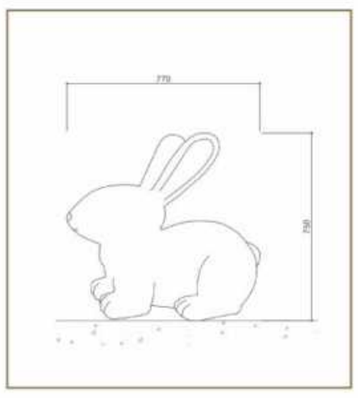

4 타입4 GSA-06-D

제품도면

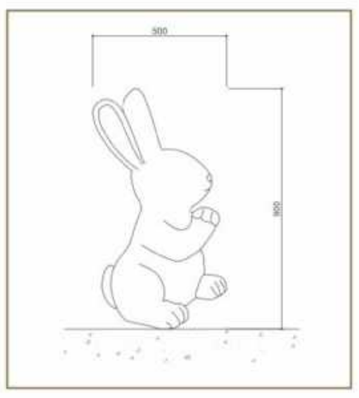

5 타입5 GSA-06-E

제품도면

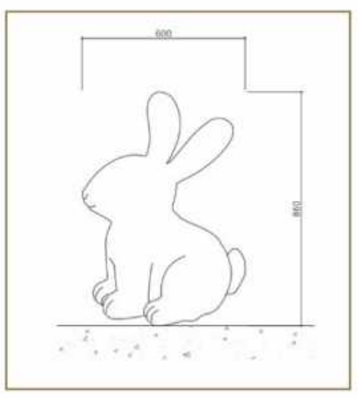

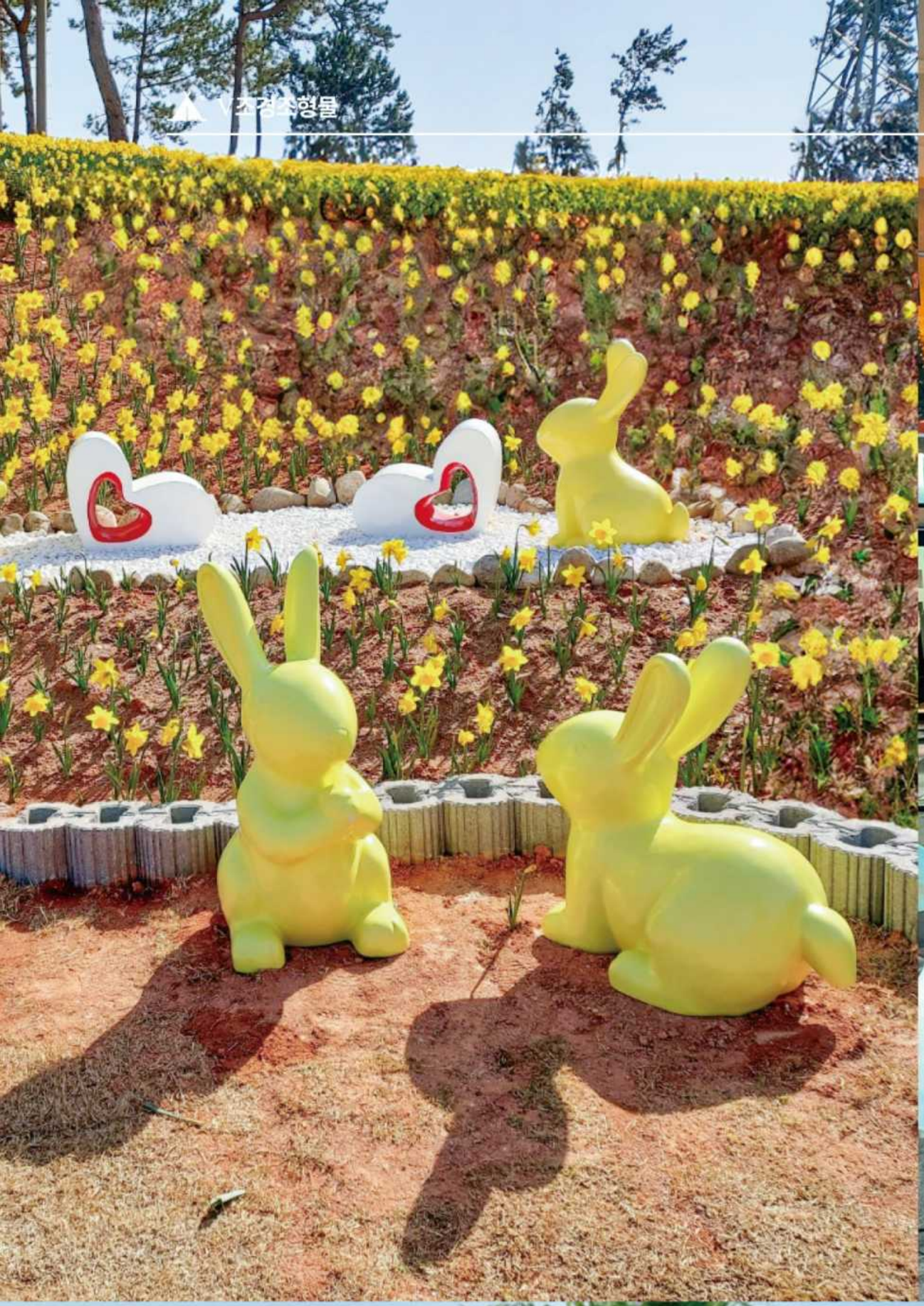

NANA

동물조형물 Animal Sculpture

LED 동물 조형물은 귀여운 모습을 띄고 있어 카페, 화단, 정원 어느 공간에 설치해도 잘 어울리며, 남녀노소에게 사랑받는 아이템입니다.

제품 사양

제품명	말 조형물
제품코드	GSA-07
제품재질	우드
제품색상	블랙 / 브라운
제품규격(mm)	(W)2500 x (D)500 x (H)1850

제품 도면

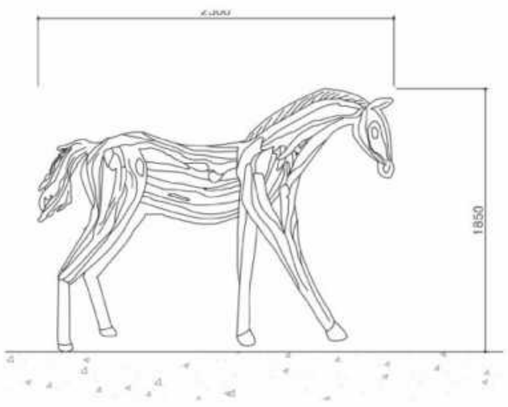

RESTORAN
BUSABA THAI
บุษบา
BUSABA

동물조형물 Animal Sculpture

LED 동물 조형물은 귀여운 모습을 띄고 있어 카페, 화단, 정원 어느 공간에 설치해도 잘 어울리며, 남녀노소에게 사랑받는 아이템입니다.

제품 사양

구분	제품 명	제품타입	제품코드	제품재질	제품색상	제품규격(mm)		
						W	D	H
1	페인팅 기린 조형물	타입 1	GSA-08-A	FRP	Colorful	1100	450	1950
2		타입 2	GSA-08-B			1150	500	2300
3		타입 3	GSA-08-C			1200	550	2750
4		타입 4	GSA-08-D			1400	650	3300

페인팅 기린 조형물

1 타입1 GSA-08-A

2 타입2 GSA-08-B

3 타입3 GSA-08-C

4 타입4 GSA-08-D

제품도면

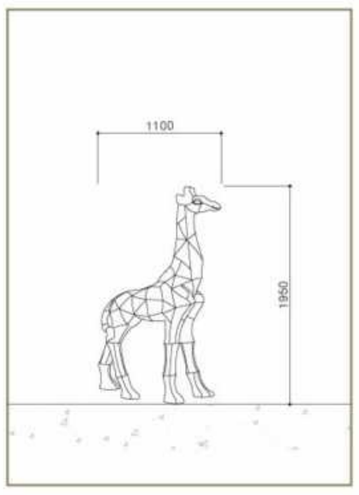

제품도면

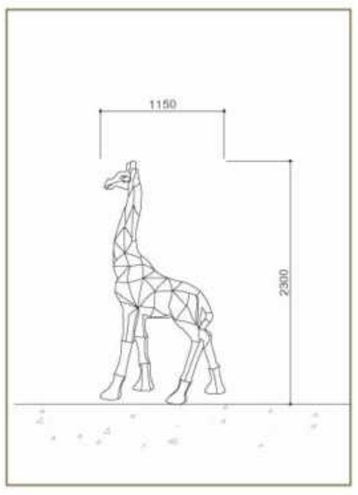

제품도면

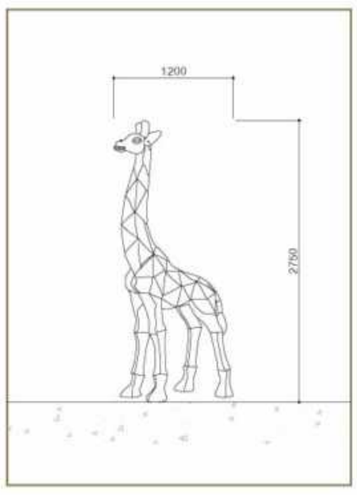

제품도면

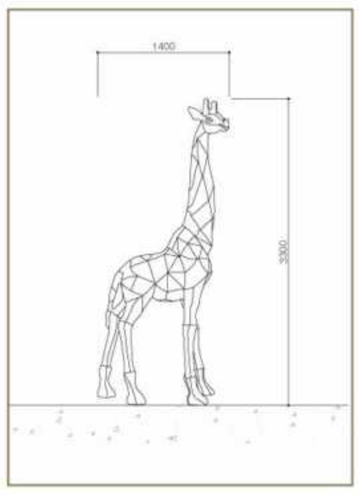

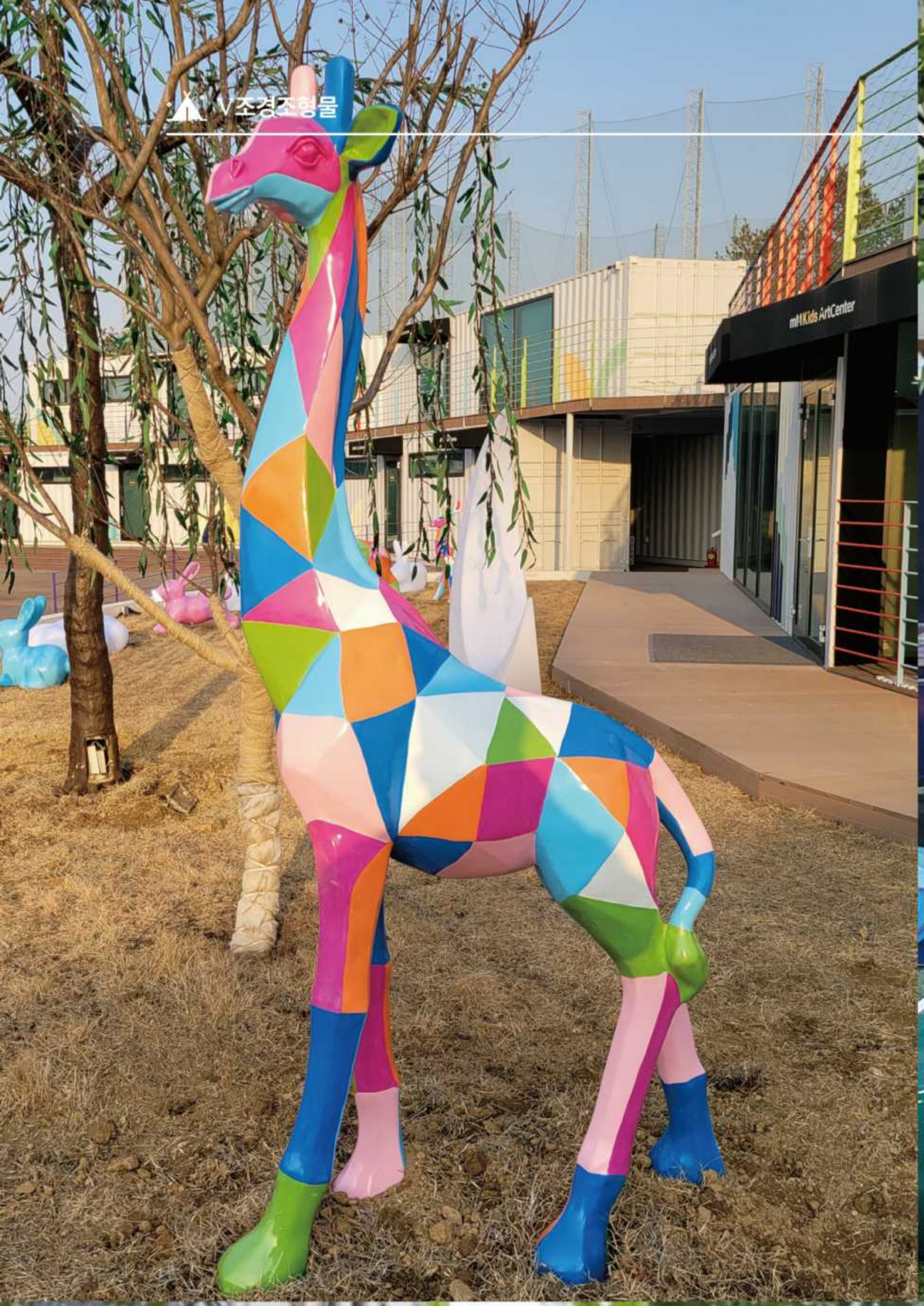
mMKids ArtCenter

동물조형물 Animal Sculpture

LED 동물 조형물은 귀여운 모습을 띄고 있어 카페, 화단, 정원 어느 공간에 설치해도 잘 어울리며, 남녀노소에게 사랑받는 아이템입니다.

제품 사양

구분	제품 명	제품타입	제품코드	제품재질	제품색상	제품규격(mm)		
						W	D	H
1	페인팅 사슴 조형물	타입1	GSA-09-A	FRP	Colorful	1450	420	1630
2		타입2	GSA-09-B			920	350	1420
3		타입3	GSA-09-C			920	350	1420
4		타입4	GSA-09-D			880	360	1280
5		타입5	GSA-09-E			1100	320	900
6		타입6	GSA-09-F			650	300	900
7		타입7	GSA-09-G			1180	360	850

페인팅 사슴 조형물

1 타입1 GSA-09-A

제품도면

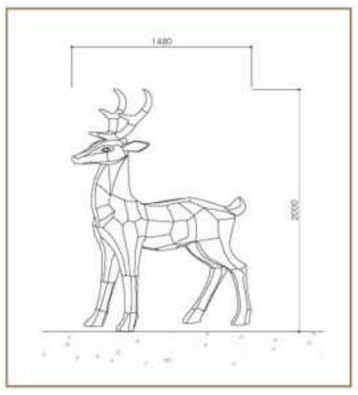

2 타입2 GSA-09-B

제품도면

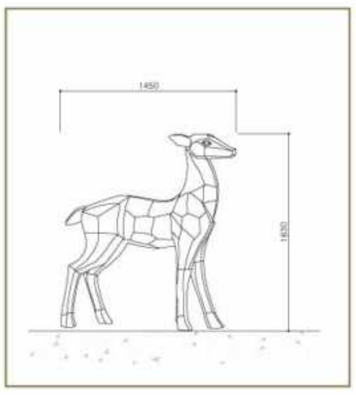

3 타입3 GSA-09-C

제품도면

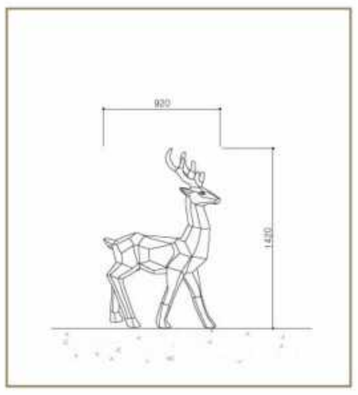

4 타입4 GSA-09-D

제품도면

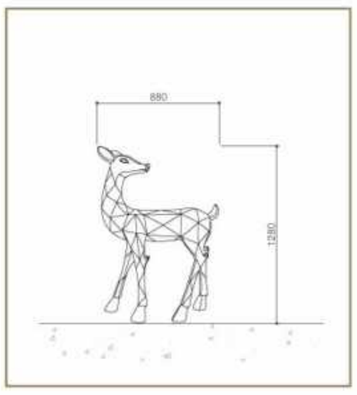

5 타입5 GSA-09-E

제품도면

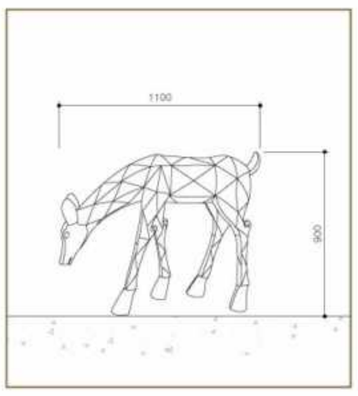

6 타입6 GSA-09-F

제품도면

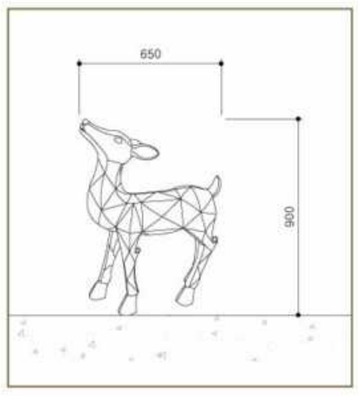

7 타입7 GSA-09-G

제품도면

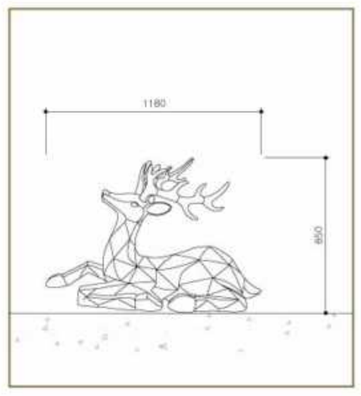

mi-Kids ArtCenter
Center
LIBRARY

야외 포토존 Outdoor Photozone

낮에는 모던한 느낌의 조형물로서 조명 없이도 사용되고 밤에는 은은한 빛으로 특유의 감성적인 분위기를 끌어낼 수 있기 때문에,
공원이나 정원 등의 여유 공간에 시공함으로써 독특한 조형물로 그 역할을 톡톡히 합니다.

제품 사양

구분	제품 명	제품코드	제품색상	LED색상	제품재질	사용전압	소비전력	제품규격(mm)		
								W	D	H
1	LOVE 레터링 포토존	GSP-01	레드	6000K	GL	DC12V	150W	1500	400	2000
2	크리스탈 링 포토존	GSP-02	실버	3000K	GL	DC12V	150W	3000	600	2500
3	인스타그램 포토존	GSP-03	화이트	3000K	GL	DC12V	100W	1500	500	2500
4	플라워 아치 포토존	GSP-04	골드	3000K	GL, PE, PVC	DC12V	100W	2500	600	2500

1 LOVE 레터링 포토존 GSP-01

2 크리스탈 링 포토존 GSP-02

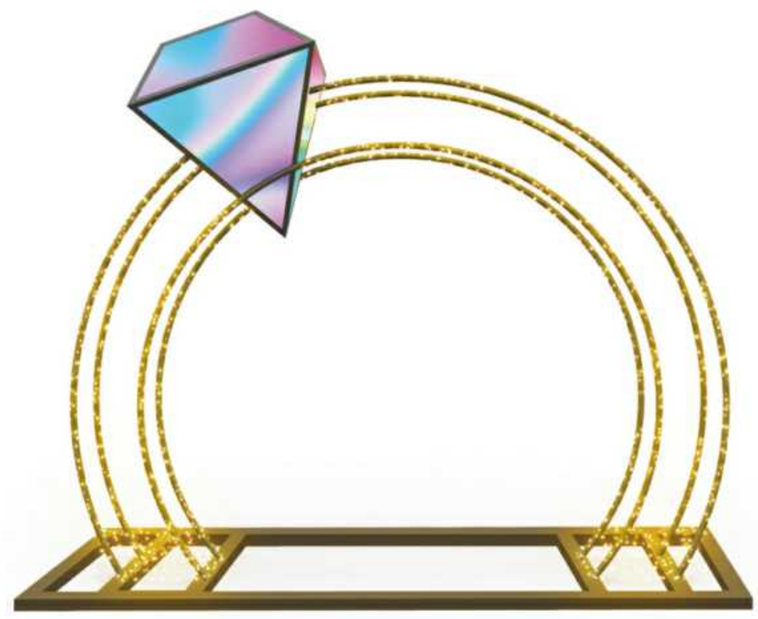

3 인스타그램 포토존 GSP-03

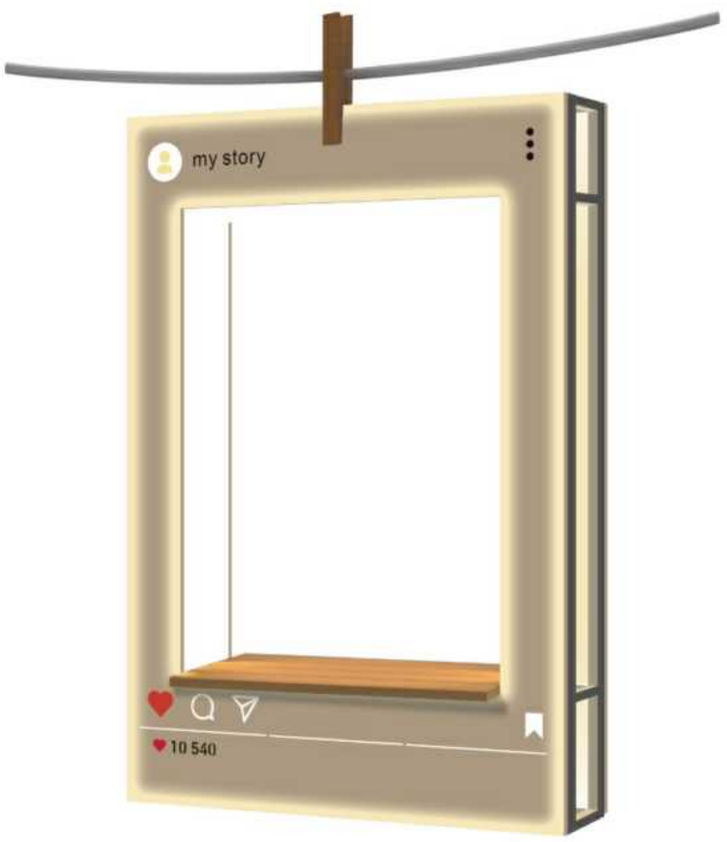

4 플라워 아치 포토존 GSP-04

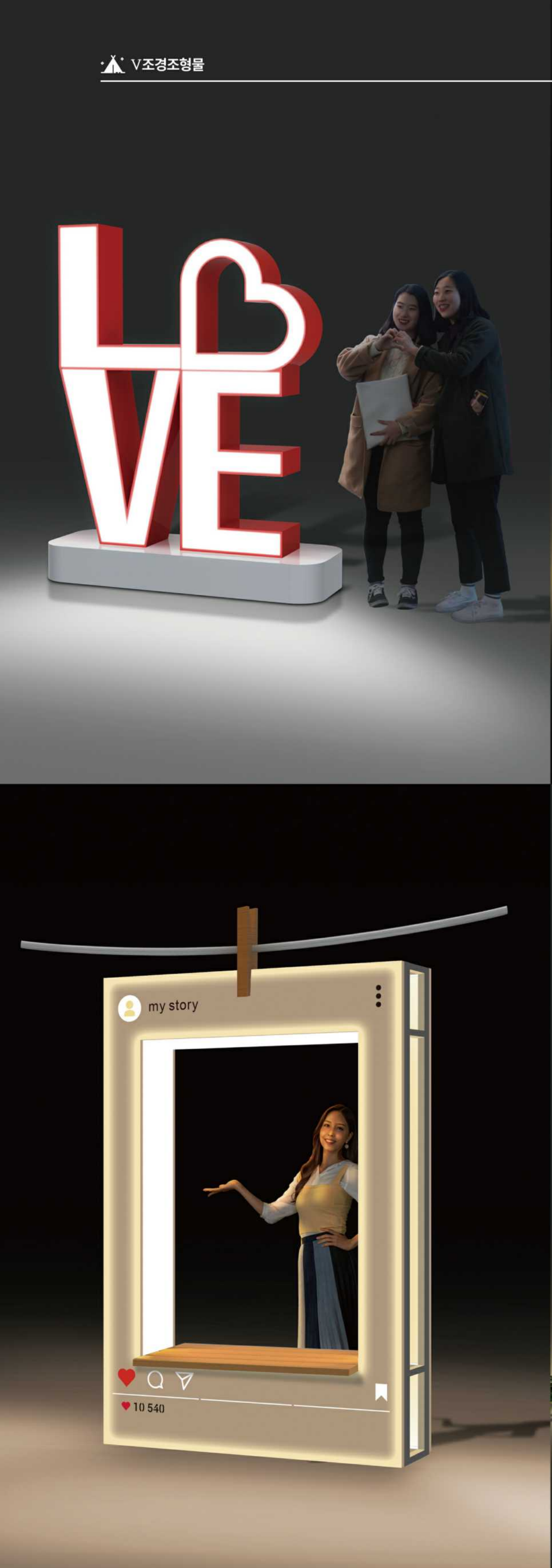
LOVE
my story
10 540

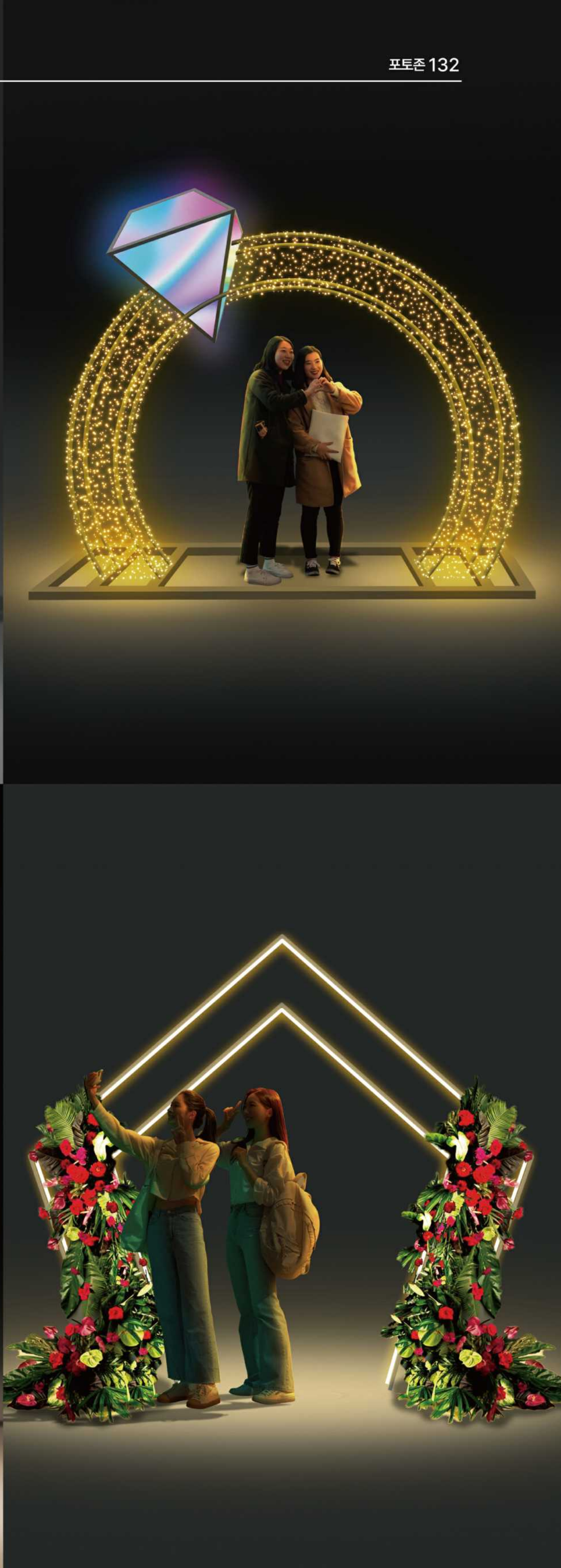

야외 포토존 Outdoor Photozone

낮에는 모던한 느낌의 조형물로서 조명 없이도 사용되고 밤에는 은은한 빛으로 특유의 감성적인 분위기를 끌어낼 수 있기 때문에,
공원이나 정원 등의 여유 공간에 시공함으로써 독특한 조형물로 그 역할을 톡톡히 합니다.

제품 사양

구분	제품 명	제품코드	제품색상	LED색상	제품재질	사용전압	소비전력	제품규격(mm)		
								W	D	H
1	폰부스 포토존	GSP-05	핑크	3000K	GL	DC12V	100W	800	800	2500
2	플라워 폴 포토존	GSP-06	골드, 그린	3000K	GL	DC12V	50W	600	600	2500
3	하트 포토존 1	GSP-07	블랙	핑크, 레드	GL	DC12V	100W	1500	400	3000
4	하트 포토존 2	GSP-08	그린, 화이트, 옐로우	6000K	GL, PE, PVC	AC 220V	120W	2500	600	2200

1 폰부스 포토존 GSP-05

2 플라워 폴 포토존 GSP-06

3 하트 포토존 1 GSP-07

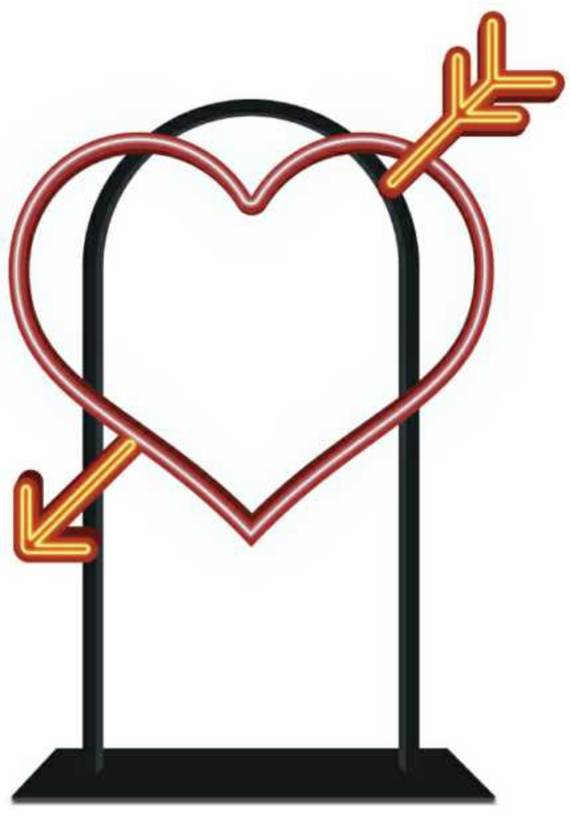

4 하트 포토존 2 GSP-08

TELEPHONE

너는 나의 불꽃
너는 나의 설렘이다
순간의 스침에
이토록 오래 생각한다
한동안 오래 어여쁘다
이경선 〈불꽃〉 中

감성 포토존 Sensitivity Photozone

공간을 아름답게 채워주는 디자인으로 언제 어디서나 감성적인 분위기를 연출합니다.
감성 포토존으로서의 역할을 완벽히 수행하며, 방문객들에게 독특하고 매력적인 경험을 제공합니다.

제품특징

실외 포토존과 차별화된 감성 포토존 서비스는 고품질 조화와 다양한 오브제를 활용하여 스튜디오, 호텔 로비, 웨딩홀 등 다양한 실내 공간에 맞춤형 포토존을 조성합니다. 고객들은 개성있는 포토 촬영을 위해 특별히 디자인된 공간에서 아름다운 순간을 만들어냅니다.
독특한 조합과 전문적인 설치로 공간에 화려한 포토존을 창출하며, 고객들에게 특별한 경험과 추억을 선사합니다.

설치 시 중점사항

포토존 설치 시에는 공간의 크기와 특성을 고려하여 안전하고 효율적인 배치를 계획합니다.
조명과 장식품의 조화로 분위기를 조성하고, 고객의 취향과 목적에 맞는 디자인을 구성하여 특별하고 아름다운 포토 촬영 공간을 조성합니다.

오늘
참 예쁘다
베이거리
카페,
수선화
Nardsuss
BAKERY
CAFE

HAPPY NEW YEAR

R&L
MOi la

VI

Lighting Product

기타조명

스트링라이트

펜던트조명

레이저조명

해파리조명

고보조명

행잉조명 Hanging Light

시공, 설치용으로 가드닝에 가장 효과적인 행잉조명. 실내·외 조명으로 안성 맞춤, 긴 줄과 전구만으로 밝은 조명과 감성적인 분위기를 연출합니다.

제품 사양

구분	제품 명	제품코드	제품재질	제품색상	LED색상	제품규격(mm)			사용전압	소비전력
						W	D	H		
1	스트링라이트	GEL-01			3000K / 6000K	5,000~101,000			AC 220V	15~300W
2	LED 펜던트	GEL-02	PE	화이트	RGB				DC12V	
3	LED 해파리	GEL-03 (소)	광섬유	아크릴(투명)	RGB	600			DC12V	6W
		GEL-03 (중)				800				
		GEL-03 (대)				1000				

1 스트링라이트 GEL-01

소캣수량-15~100개

제품도면

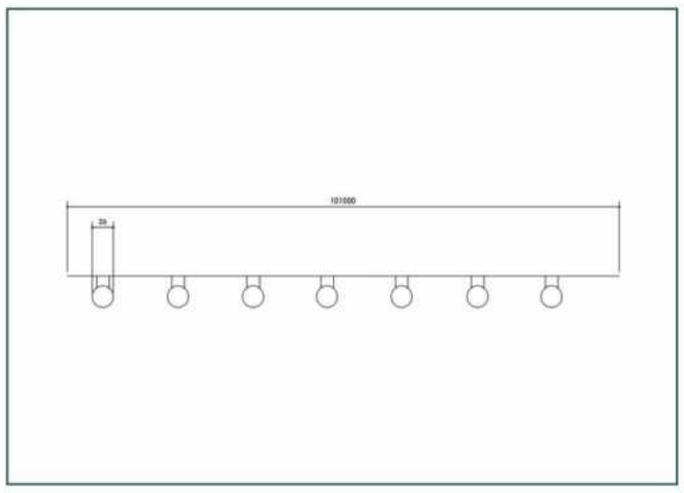

2 LED 팬던트 GEL-02

제품도면

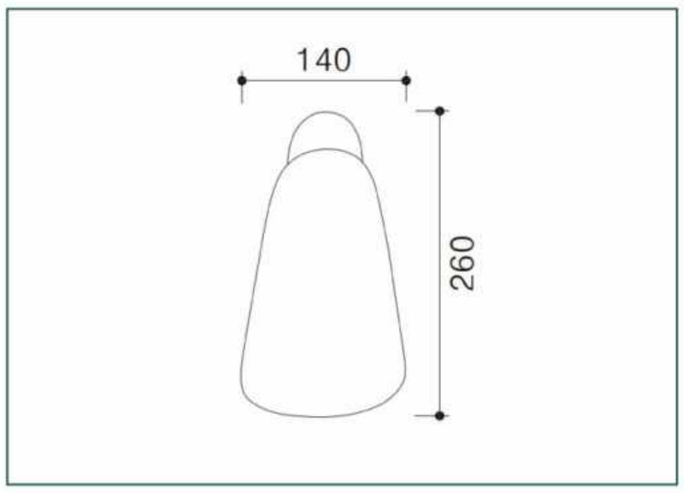

3 LED 해파리 GEL-03

제품도면

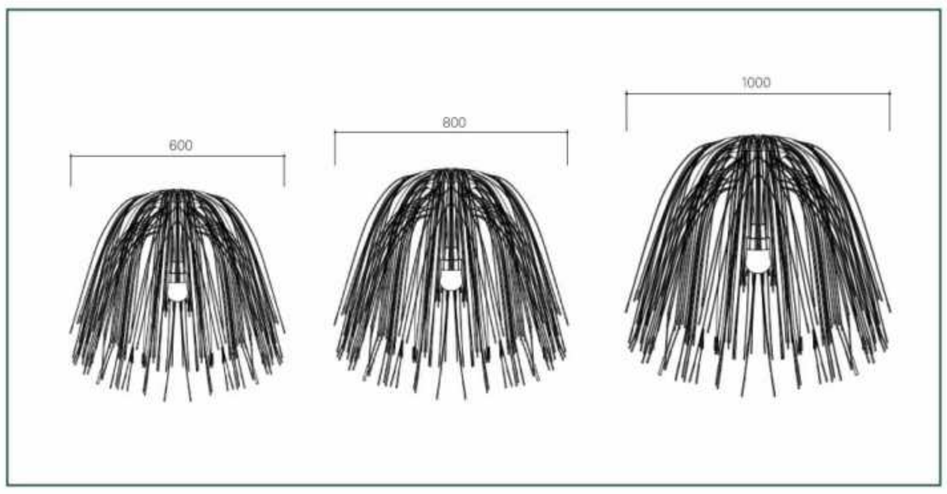

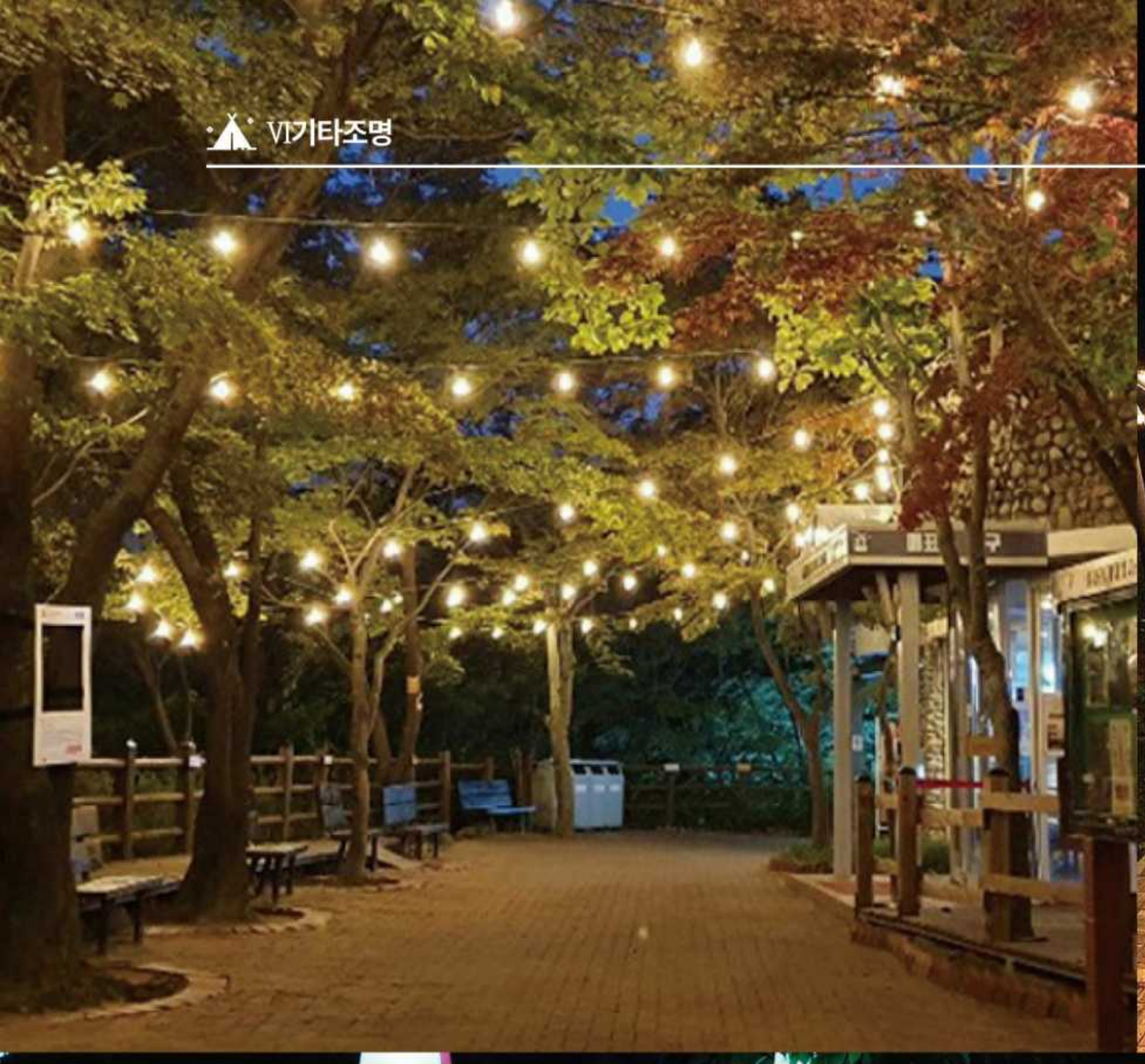

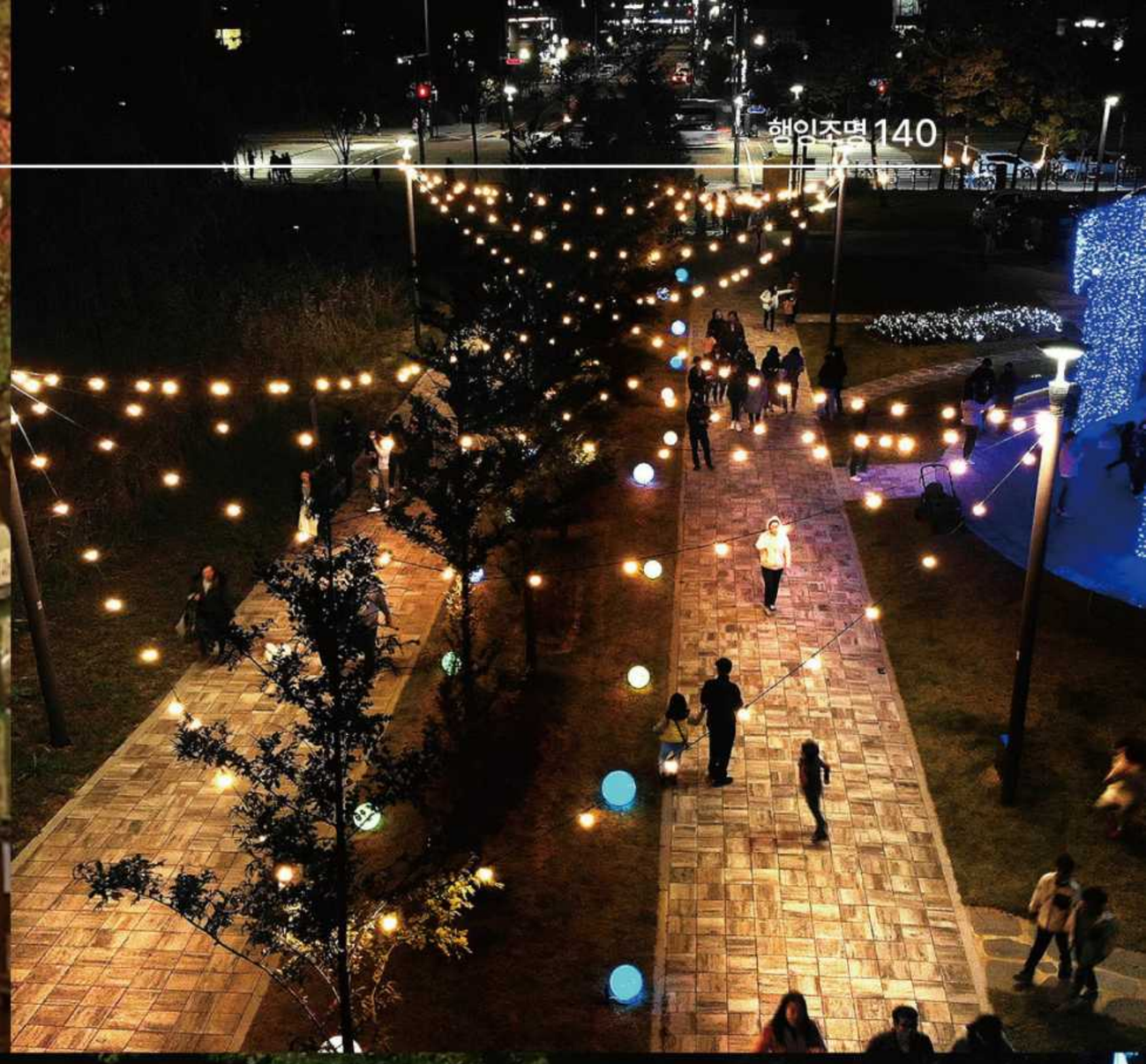

ISTP

투사조명 Projection Light

강렬한 빛줄기를 한 곳 또는 확산형으로 투사하는 조명 제품입니다. 수목, 경관조명, 포인트 조명으로 연출이 가능합니다.

제품 사양

구분	제품 명	제품코드	제품재질	제품색상	LED색상	제품규격(mm)			사용전압	소비전력
						W	D	H		
1	LED 레이저	GEL-04	METAL	실버	RGB	110	150	220	DC12V	10W
2	LED 투광기	GEL-05		화이트 · 블랙	3000K / 6000K / RGB **(택 1)**	192	35	185	DC24V	30W, 50W
						232	41	179		70W
3	LED 수목등	GEL-06		블랙	3000K	195	95	325	AC220V	5W

1 LED 레이저 GEL-04

2 LED 투광기 GEL-05

3 LED 수목등 GEL-06

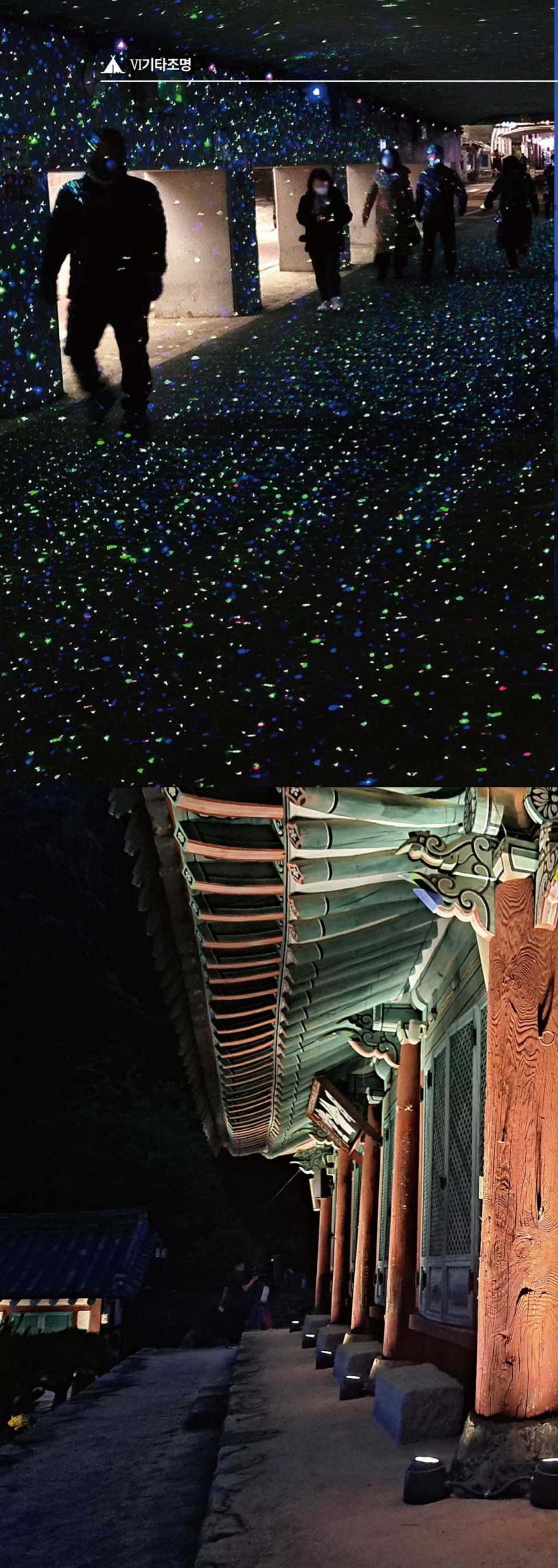

고보조명 Gobo Light

건물 벽면, 길거리 바닥, 천정과 같은 원하는 장소에 빛을 투사하는 LED조명 제품입니다. 로고, 안내, 이미지, 패턴, 감성문구 등 다양하게 디자인 된 렌즈를 만나보실 수 있습니다.

제품 사양

제품명	LED 고보조명	
제품코드	GEL-07	
소비전력 / 제품규격(mm)	40W	(W)320 x (D)190 x (H)230
	60W	(W)240 x (D)150 x (H)240
	80W	(W)320 x (D)190 x (H)230
LED색상	6000K	
재질	METAL	
입력전압	AC 220V	

제품 도면

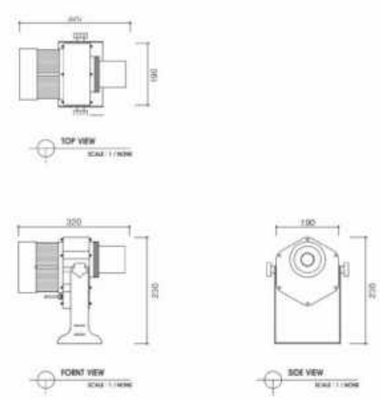

VII

Lighting Music Garden
라이팅뮤직가든

라이팅뮤직가든 Lighting Music Garden

라이팅뮤직가든은 봄, 여름, 가을, 겨울 각 계절별 테마에 맞는 조형물과 공간 구성이 이루어지며, 구간별로 통합제어(조명&사운드)를 적용하여, 테마별 몰입도를 증가를 위한 풍부한 사운드 & 라이팅 특화연출이 돋보이는 주·야간환경을 구축합니다.

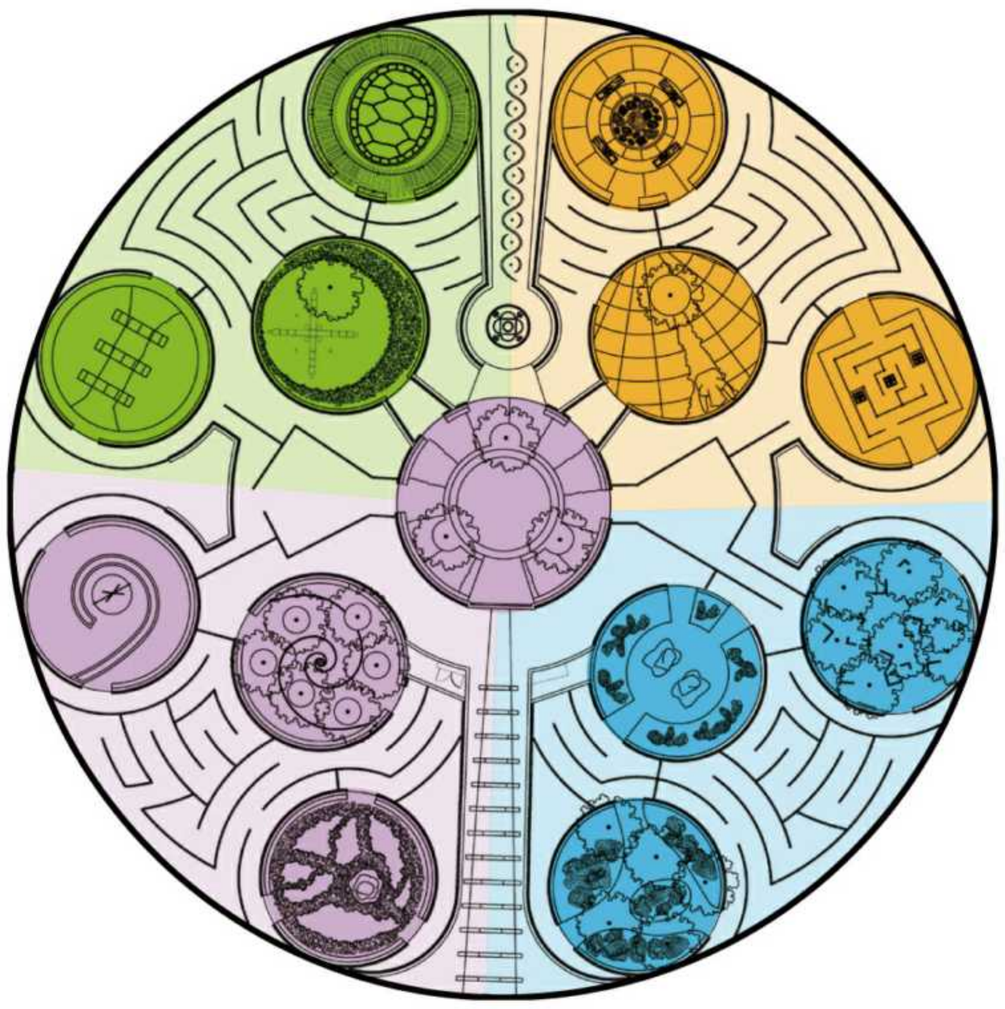

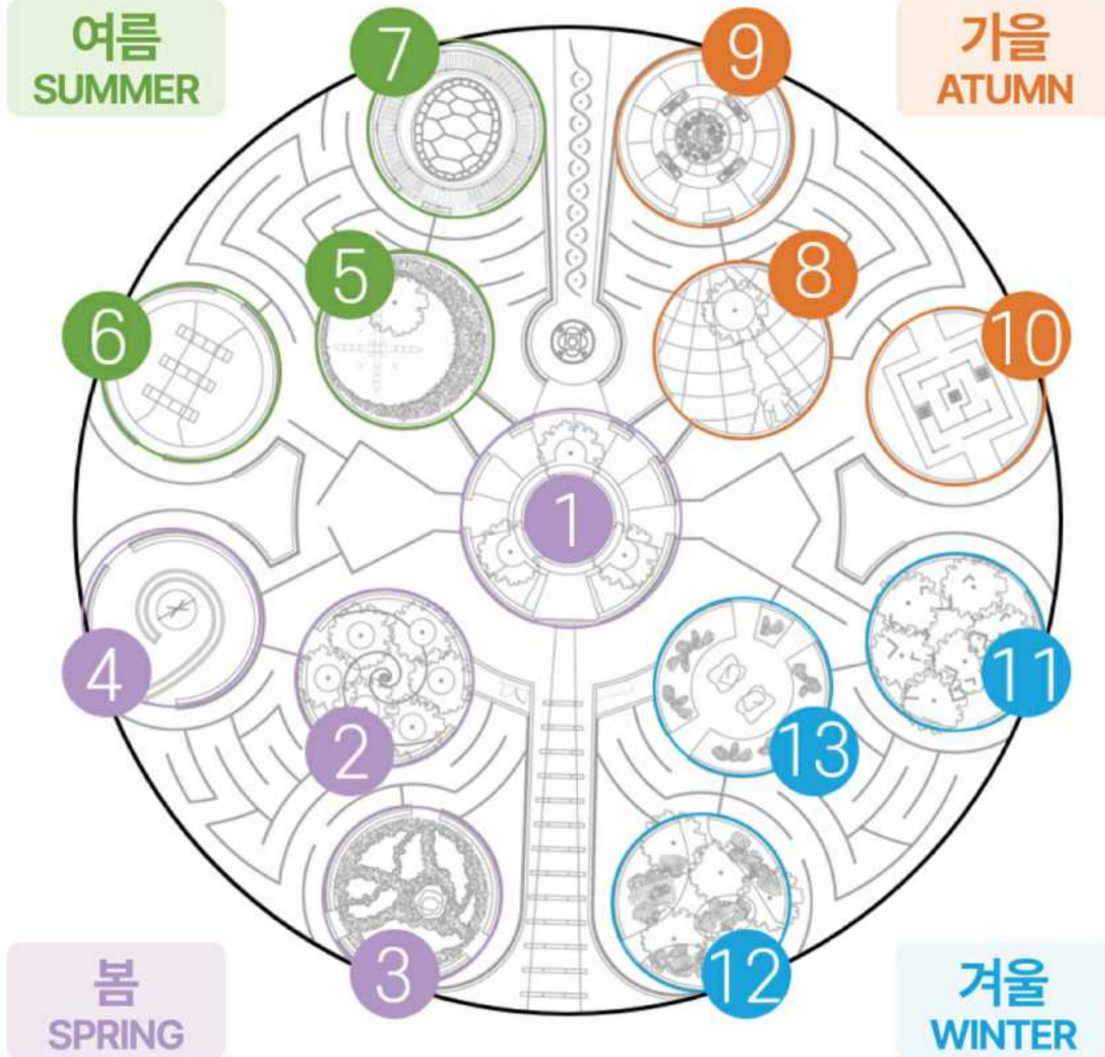

봄 SPRING

CORN PLANTING MOON

MAPLE SUGAR MOON

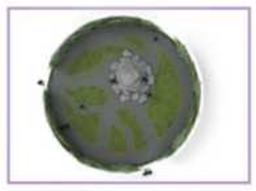
PEEPING FROG MOON

STRAWBERRY MOON

여름 SUMMER

THUNDER MOON

HOT SUNS MOON

HARVEST MOON

가을 ATUMN

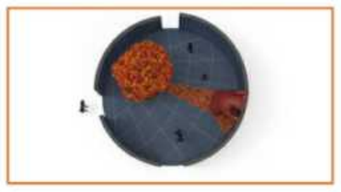
FALLING LEAVES MOON

HUNTING MOON

BEAVER MOON

겨울 WINTER

COLD MOON

WOLF MOON

SNOWWADING MOON

설치 시 중점사항

10개 타입의 다양한 스피커 적용 + 1개 서브우퍼 구성 – 총 146개 스피커 적용

다양한 스피커의 종류와 특성 이해 필요 → 세팅, 설치 방법, 출력 특성 이해를 통해 완성도 높은 스피커 시스템 구축

각 개별 MOON의 컨셉 그리고 매립형태의 스피커 타입과 Prop(구조물 이해) 제작사 간 협의가 반드시 필요

Lighting Music Garden

통합제어 (조명&사운드)를 적용하여,
테마별 몰입도를 증가를 위한 풍부한 사운드 & 라이팅 연출

음향효과를 활용해 이용객들이 더 머물 수 있고
체류할 수 있는 공간을 조성

조형물과 테마에 어울리는 사운드를 송출하여
몰입성을 증가 시키는 연출

사운드 시스템과 함께 연동 되어 함께
연출 가능한 야간 환경 구축

음악 파일뿐만 아닌 음향효과를 통한
리얼함을 느낄 수 있는 공간 형성

진행 프로세스

일정은 예상되는 절대공기 기준으로 작성하였으며, 발주처 협의, 시공사 일정 등 세부일정은 변경될 수 있음

PRE-CONSULTING (3개월)
음원 녹음, 제작 / 3D 음원 변환 (이머시브 오디오)
운영, 시나리오 정의

POST-CONSULTING (2개월)
오디오 DSP 세팅, 튜닝
Show Control 프로그래밍 / 센서 세팅

건축공사 (일정 및 소요기간 미정)
Maze 토목 공사 / 조경 및 Prop제작 / Audio 배관공사 / Lighting 배관배선 및 전기공사

Audio / Lighting (7개월)
계약 / 장비 발주 (ETA 평균 3~4개월 소요) / 장비 입고 / 배선 공사 / 장비 설치 / 기본 세팅
T&C / 운영자 교육

1M	2M	3M	4M	5M	6M	7M	8M

가든제작소 鼎杭

㈜에스티디앤씨

가든제작소

본 사 경기도 부천시 정주로 53 신중동 더퍼스트 311호
사 무 실 경기도 부천시 정주로 48, 2층
제1공장 경기도 김포시 하성면 하성로357번길 22
제2공장 경기도 김포시 하성면 원산로 36-3

gardenfactory.co.kr
TEL 02-2088-1378
FAX 02-2088-1685
E-MAIL garden@stdnc.co.kr

카탈로그에 기재된 제품 정보는 회사 및 평가기관의 정책 변경 시점과 제품 생산일자와의 차이에 따라 상이 할 수 있습니다.
The product information listed in the catalog may differ depending on the difference between the time of policy change of the company and evaluation agency and the date of production of the product.